fibran®

516

FIBRANgyps TECNO

FIBRAN*gyps* **TECNO**

Naturale, Ultraresistente, Estetico
Sistema costruttivo in gesso fibrorinforzato

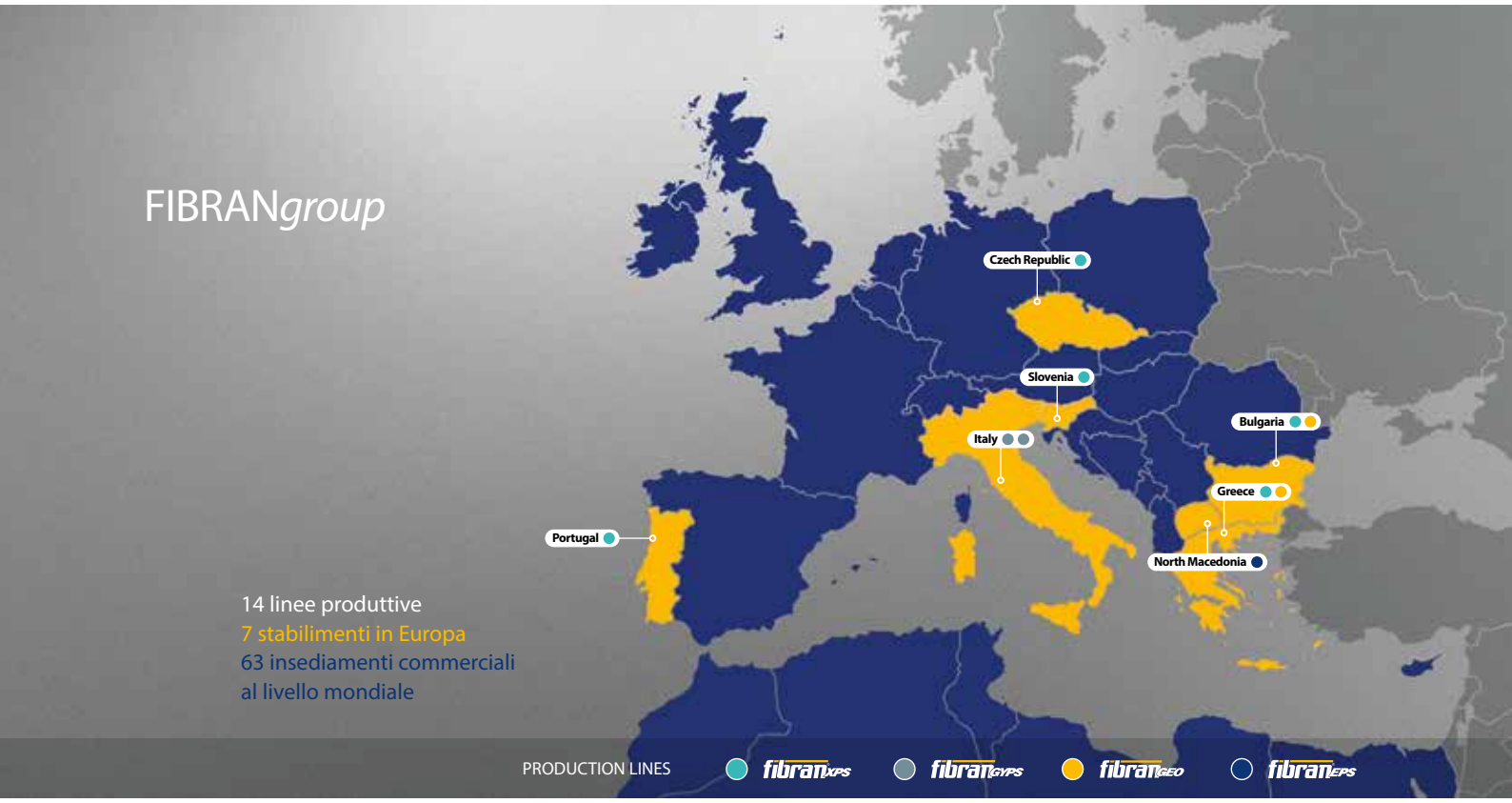

Costruire guardando al futuro

Ogni progetto è il risultato di scelte che coinvolgono i materiali, lo studio architettonico, i componenti costruttivi e le tecniche di assemblaggio. Progettare e realizzare edifici con il sistema FIBRAN*gyps* **TECNO** permette di costruire rispettando l'ambiente e allo stesso tempo di ottenere il massimo delle prestazioni. Tutti questi aspetti rendono FIBRAN*gyps* **TECNO** la soluzione ideale per chi opera nel settore delle costruzioni.

Esperienza

FIBRAN è da oltre 50 anni tra i principali produttori europei di soluzioni e materiali per l'isolamento termoacustico e la protezione dal fuoco nel campo dell'edilizia e dell'industria.

Innovazione

FIBRAN ha concentrato le proprie risorse e attività nello sviluppo di prodotti innovativi, pensati come soluzioni integrate per costruire in modo sempre più efficiente e rispettoso dell'ambiente.
Le soluzioni e i sistemi costruttivi proposti puntano al raggiungimento del benessere individuale e collettivo.

Ambiente e Sicurezza

FIBRAN è orientata alla sostenibilità ambientale, nel rispetto del benessere delle persone e del pianeta. Questo si rispecchia a livello produttivo nello sviluppo costante di prodotti e soluzioni a basso impatto ambientale. E' certificata ISO 14001 e ISO 45001.

Qualità

Il gesso della cava di Roccastrada si distingue per la purezza della pietra e l'elevato grado di bianco.

member of

Il nuovo sistema FIBRAN*gyps* **TECNO** per costruire green

FIBRAN*gyps* TECNO

100 % NATURALE

ANTI BATTERICO

EMISSIONI VOC IN AMBIENTI INTERNI A+ A+ A B C

CE EN 15283-2

Dalla Ricerca&Sviluppo FIBRAN nasce FIBRAN*gyps* **TECNO**, il nostro sistema per costruire green. FIBRAN da sempre attenta all'ambiente ha sviluppato una soluzione costruttiva per rispondere sempre di più ai criteri della sostenibilità ambientale.

Una soluzione che garantisce la tutela dell'ambiente, la salute delle persone e elevate prestazioni con spessori e pesi ridotti.I pannelli FIBRAN*gyps* **TECNO** rispondono alle esigenze di biocompatibilità dell'edilizia moderna, essendo prodotti con gesso al 100% naturale ed esenti da radon ed altri composti nocivi.

Il sistema FIBRAN*gyps* **TECNO** è certificato ETA (benestare tecnico europeo) rilasciato da ITC-CNR (Istituto per le Tecnologie della Costruzione Consiglio Nazionale delle Ricerche). Le emissioni di VOC dei pannelli FIBRAN*gyps* **TECNO** sono bassissime e quindi hanno ottenuto la classe A+ in base al decreto francese n. 2011-321 del 23-03-2011 e risultano inferiori ai limiti fissati dal DM Ambiente del 11-01-2017.

We **know how**

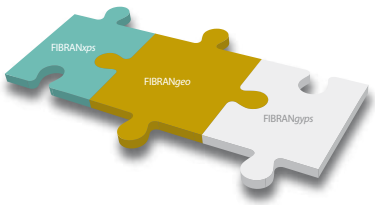

fibran®

FIBRAN*gyps* **TECNO**

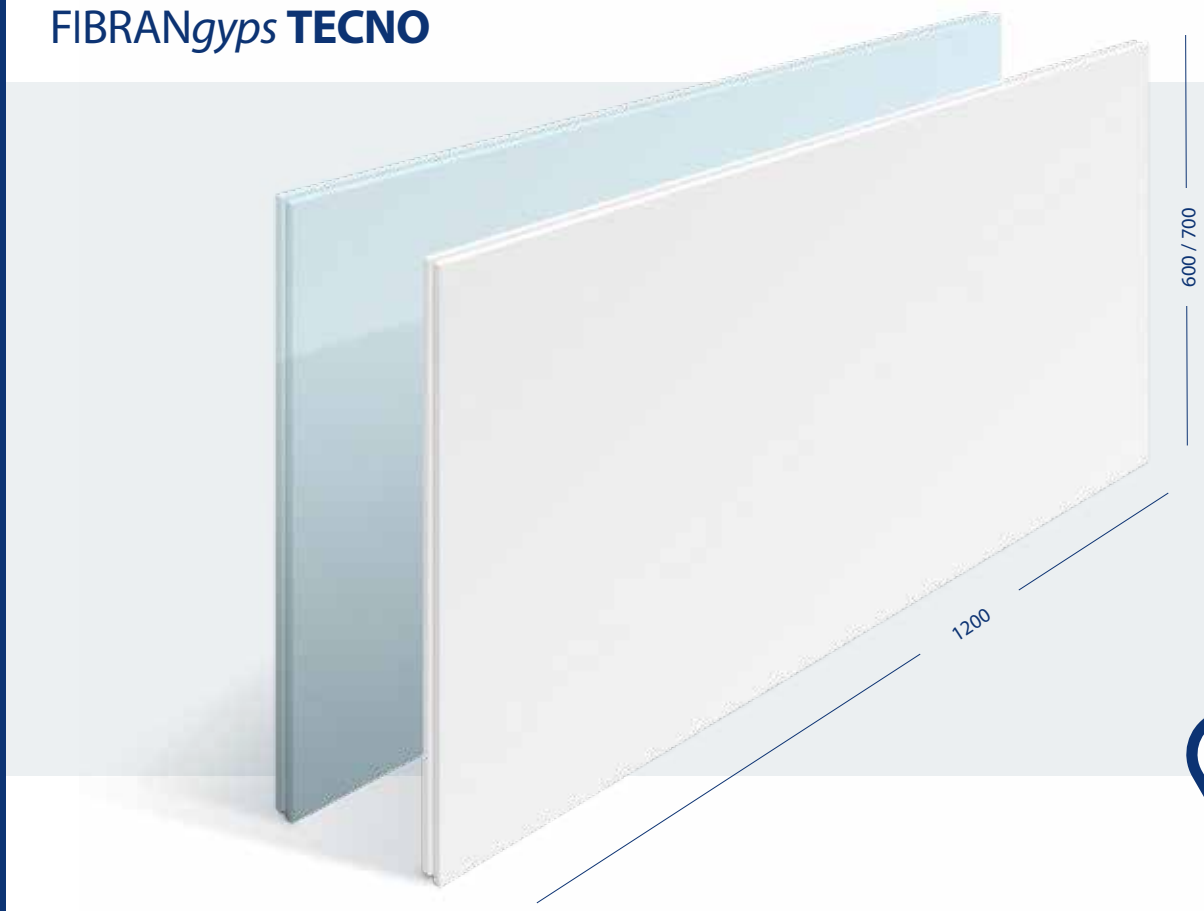

EN 15283-2

- Robustezza
- Estetica
- Qualità dell'aria
- Protezione dal fuoco
- Isolamento acustico
- Isolamento termico
- Posa sicura e veloce
- Planarità

IL CUORE DEL SISTEMA...

...è costituito dal pannello FIBRAN*gyps* **TECNO** realizzato in gesso fibrorinforzato, prodotto con tecnologia FIBRAN.

INCASTRO FACILE...

...con giunti maschio/femmina sui quattro lati per una parete robusta e perfettamente planare.

FIBRAN*gyps* **TECNO**

build the **new** way.
build the **easy** way.
build the **fast** way.
build the **TECNO** way !

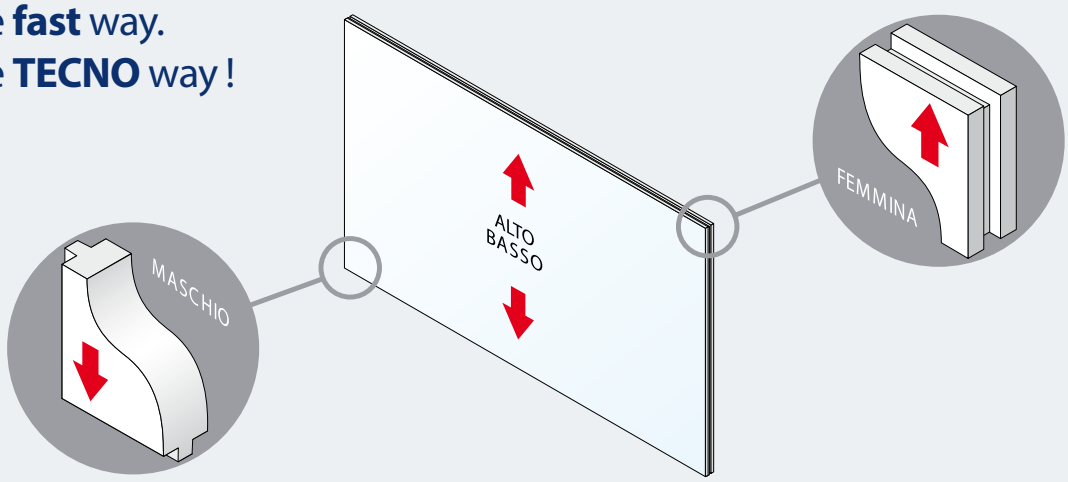

Scheda Tecnica

Pannello composto da gesso fibrorinforzato, incastro maschio-femmina sui bordi perimetrali, disponibile in versione standard FIBRAN*gyps* **TECNO** e in versione hydro FIBRAN*gyps* **TECNO H**, marcato CE secondo ETA 22/0087 del 01/02/2022.

FIBRAN*gyps* **TECNO** e FIBRAN*gyps* **TECNO H**	Dimensioni 1200 x 700 mm	Dimensioni 1200 x 600 mm
Spessore	25 mm	25 mm
Peso	24 kg/m^2 ± 5%	24 kg/m^2 ± 5%
Densità a secco nominale	960 kg/m^3	960 kg/m^3
Reazione al fuoco	Euroclasse A1 – Riferimenti normativi UNI EN 13501-1	Euroclasse A1 – Riferimenti normativi UNI EN 13501-1
Conduttività termica	λ 0,35 W/(m.K)	λ 0,35 W/(m.K)
Potere calorifero superiore	0,58 MJ/kg	0,58 MJ/kg
pH	7-8	7-8
Resistenza alla diffusione del vapore acqueo - μ	5,6 (STD) / 6,3 (Hydro)	5,6 (STD) / 6,3 (Hydro)
Assorbimento acqua dopo 24 h	W = 2,6% (pannello versione Hydro)	W = 2,6% (pannello versione Hydro)
Resistenza all'urto parete 12,5 cm	ISO EN 7892 danno funzionale sacco 50 kg	ISO EN 7892 danno funzionale sacco 50 kg
Prova di sospensione ai carichi *	Sforzo di trazione 30 kg – tassello nylon mm 8/45 Sforzo di taglio 60 kg – tassello nylon mm 8/45	Sforzo di trazione 30 kg – tassello nylon mm 8/45 Sforzo di taglio 60 kg – tassello nylon mm 8/45
Imballo protetto con polietilene estensibile	40,32 m^2 su pallet da 48 pannelli	34,56 m^2 su pallet da 48 pannelli
Peso pallet	985 kg ± 5%	830 kg ± 5%
Dimensioni pallet	70 x 120 x h135 cm	60 x 120 x h135 cm

** Valori consigliati ottenuti applicando ai valori di prova un coefficiente di sicurezza pari a 2,25*

FIBRAN*gyps* **TECNO** CARATTERISTICHE

100% naturale
Il gesso è un materiale 100% naturale, inodore e atossico.I pannelli di gesso fibrorinforzato FIBRAN*gyps* **TECNO** rispondono alle esigenze di biocompatibilità dell'edilizia moderna e per questo sono particolarmente indicati in luoghi ad alta affluenza come ospedali e scuole.

Antibatterico
Le superfici di gesso combattono naturalmente l'insediamento di batteri.

Qualità dell'aria
FIBRAN*gyps* **TECNO** non rilascia VOC (composti organici volatili) come la formaldeide (composto cancerogeno in grado di irritare le mucose, contenuto in molti materiali da costruzione). Le emissioni dei pannelli FIBRAN*gyps* **TECNO** risultano inferiori ai limiti fissati dal DM Ambiente del 11-01-2017. In base al decreto francese n. 2011-321 del 23-03-2011 rientrano nella classe A+ (emissioni molto basse).

Resistenza al fuoco
La resistenza al fuoco fino a EI 240, certificata secondo le normative europee (UNI EN 1364-1), varia in relazione alle specifiche applicazioni.

Reazione al fuoco
I pannelli in gesso fibrorinforzato sono totalmente incombustibili in Euroclasse A1 (UNI EN 13501-1).

Isolamento acustico e termico
L'elevata densità e lo spessore dei pannelli, abbinati alla lana minerale in intercapedine, permettono di raggiungere facilmente i livelli di abbattimento acustico desiderati. Inoltre grazie allo spessore elevato, FIBRAN*gyps* **TECNO** contribuisce all'isolamento termico del sistema costruttivo.

Sistema certificato
Tutti i componenti del sistema FIBRAN*gyps* **TECNO** sono certificati ETA (benestare tecnico europeo) rilasciato da ITC-CNR (Istituto per le Tecnologie della Costruzione Consiglio Nazionale delle Ricerche).

FIBRAN*gyps* TECNO VANTAGGI

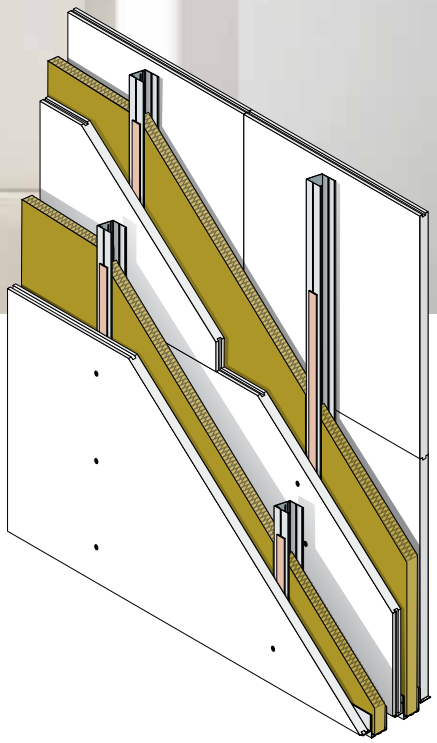

Robusto e chiodabile

Lo spessore dei pannelli e la densità del gesso fibrorinforzato conferiscono alla parete robustezza e resistenza all'urto. Chiodi e tasselli possono essere applicati in qualsiasi punto della parete. Il pannello offre notevoli caratteristiche di resistenza meccanica come dimostrano i certificati di resistenza ai carichi sospesi, di trazione e di taglio dei tasselli.

Rapida esecuzione

Il bordo maschio-femmina sui quattro lati del pannello e l'utilizzo dei profili e degli accessori del sistema, rendono il montaggio della parete estremamente veloce, facile e pulito. La perfetta planarità della parete facilita l'operazione di rasatura assicurando ottimi risultati in tempi ristretti.

Giunti facili

La finitura dei giunti viene effettuata semplicemente con il collante e senza l'impiego di nastro a rete e stucco.

Taglio

Il pannello si taglia facilmente senza generare polvere, semplicemente incidendolo con un taglierino e spezzandolo lungo la linea del solco tracciato.

Pratico in cantiere

Le dimensioni e le caratteristiche dei pallet sono state studiate per facilitare la movimentazione in situazioni poco agevoli come spesso accade durante gli interventi di ristrutturazione. I singoli pannelli risultano facilmente maneggiabili grazie a peso e dimensioni contenuti.

FIBRAN*gyps* **TECNO** Composizione delle pareti

Con i pannelli FIBRAN*gyps* **TECNO** e **TECNO H**, si possono comporre le pareti limitando gli sfridi e quindi gli scarti di cantiere, progettando fin nei minimi dettagli la partizione da costruire. Come riportato nella figura sottostante e nella pagina a lato, l'altezza sarà facilmente una combinazione delle altezze dei pannelli, 600mm e 700 mm.
La prima fila sarà sempre realizzata con i pannelli hydro; se si tratta di ambienti umidi, tutta la partizione sarà realizzata con pannelli FIBRAN*gyps* **TECNO H**.
I profili metallici da utilizzare sono FIBRAN*profiles*, opportunamente dimensionatiti in funzione dei carichi , della zona sismica, della destinazione d'uso e soprattutto dell'altezza.
Contattare l'Ufficio Tecnico FIBRAN per ulteriori informazioni e dettagli.

Dettaglio parete grande altezza - soffitto

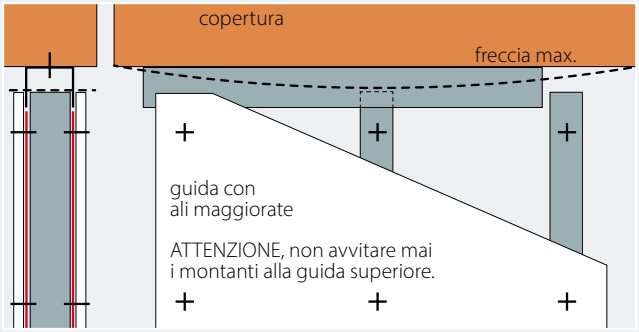

FIBRAN*gyps* **TECNO H**

I pannelli a basso assorbimento d'acqua sono ideali per ambienti umidi (piscine, spogliatoi, saune, etc). Nelle piscine o comunque negli ambienti soggetti a esalazioni di cloro, si consiglia di utilizzare profili protetti dalla corrosione (classe di corrosività C5).

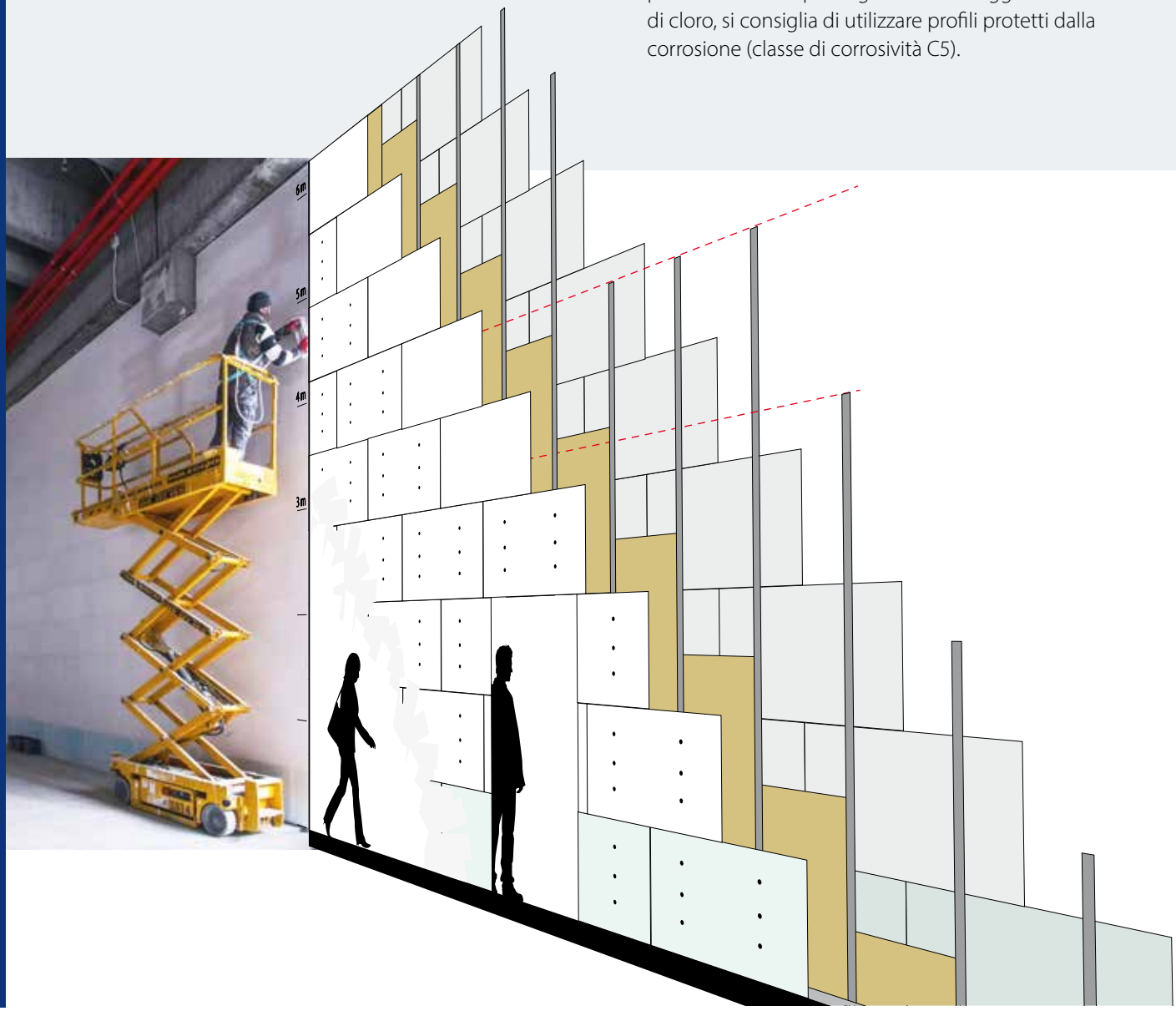

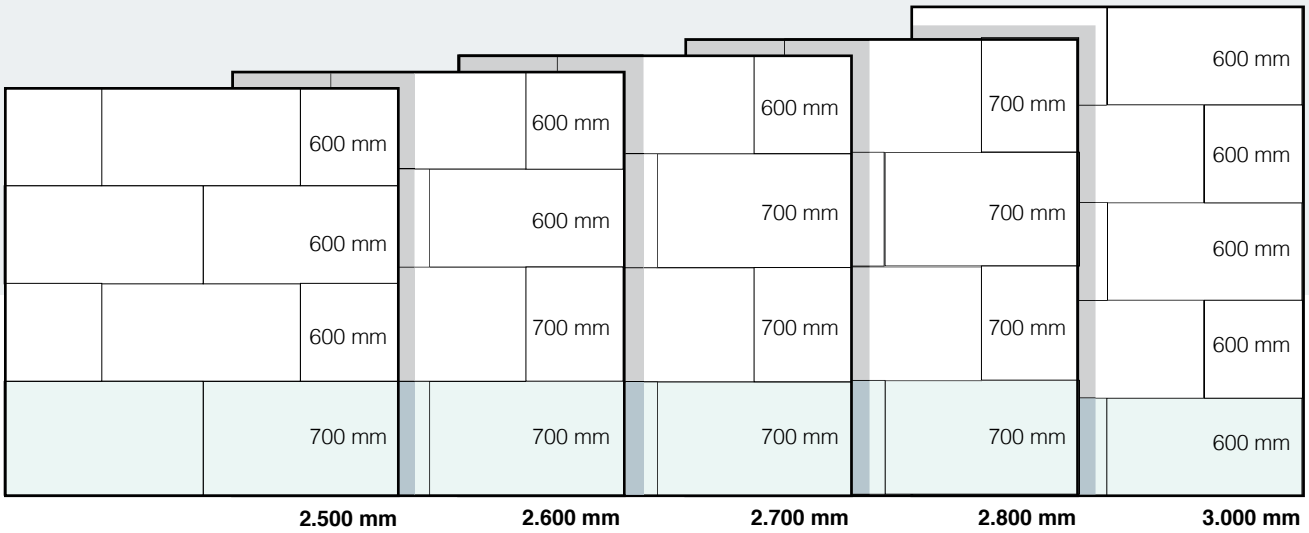

INCIDENZA MATERIALI PER METRO QUADRATO (senza sfridi)

descrizione		parete	controparete
Pannello FIBRAN*gyps* **TECNO/TECNO H** (600/700mm x 1200mm)	m^2	2,00	1,00
Guida FIBRAN*profiles*	m	0,67	0,67
Montante verticale FIBRAN*profiles* - interasse 600 mm	m	2,00	2,00
Guida per la prima fila di pannelli - FIBRAN*profiles* **FT 1718**	m	0,67	0,34
Nastro biadesivo in polietilene per taglio acustico (guide e montanti laterali)	m	1,34	1,34
Nastro monoadesivo in polietilene larghezza 40 mm per guida soffitto e montanti verticali	m	4,60	3,00
Collante FIBRAN*gyps* **FT3** o **FT3H**	kg	1,00	0,50
Rasatura a velo FIBRAN*gyps* **FT3** o **FT3H**	kg	0,60	0,30
Viti Teks autoperforanti per fissaggio FIBRAN*profiles* **FT 1718** all'ala del montante	n	1,34	0,67
Viti autofilettanti lunghezza 45 mm per fissaggio pannelli ai montanti	n	17,00	9,00
Tassello a percussione 6 x 40 mm	n	1,80	1,80

I quantitativi sono calcolati per pareti e contropareti standard con altezza e larghezza 3 metri. Alcuni parametri possono cambiare in funzione delle dimensioni.

FIBRANgyps TECNO CERTIFICAZIONI ANTINCENDIO PARETI e CONTROPARETI

codice	disegno	descrizione	Altezza parete	risultato EI
FIBRANgyps **TECNO** **LW 75/50**	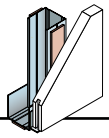	Controparete autoportante con pannello FIBRANgyps **TECNO** su struttura da 50 mm, botola d'ispezione, rasatura 3 mm e scatole elettriche fire box	Altezza massima 4 metri	**EI 45** Certificato LAPI n° 140/C/14-205 FR
FIBRANgyps **TECNO** **125/75**	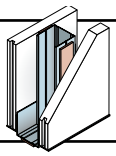	Parete di 12,5 cm con un pannello FIBRANgyps **TECNO** per lato su struttura da 75 mm senza lana	Altezza 6 - 12 metri con EXAP	**EI 45** Certificato LAPI n° 102/C/12-163 FR
FIBRANgyps **TECNO** **125/75 mw**	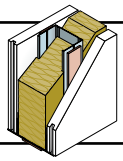	Parete di 12,5 cm con un pannello FIBRANgyps **TECNO** per lato su struttura da 75 mm con pannello lana di roccia 60 mm e densità 60 kg/m³	Altezza massima 4 metri	**EI 120** Certificato LAPI n° 48 C/10-87 FR
FIBRANgyps **TECNO** **LW 100/50**	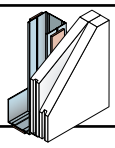	Controparete autoportante con doppio pannello FIBRANgyps **TECNO** su struttura da 50 mm	Altezza massima 4 metri con Fascicolo Tecnico 8 metri	**EI 120** Certificato I.G. n° 246756/3078/FR
FIBRANgyps **TECNO** **125/75**	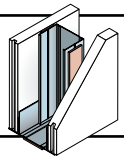	Parete di 12,5 cm con un pannello FIBRANgyps **TECNO** per lato su struttura da 75 mm senza lana	Altezza massima 5 metri con EXAP	**EI 120** Certificato LAPI n° 102/C/12-163 FR
FIBRANgyps **TECNO** **175/75**	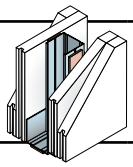	Parete di 17,5 cm con doppio pannello FIBRANgyps **TECNO** per lato su struttura da 75 mm senza lana	Altezza 5- 6 metri con EXAP	**EI 120** (UNI EN 13501-2) Certificato LAPI n° 102/C/12-163 FR
FIBRANgyps **TECNO** **175/75**	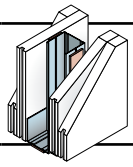	Parete di 17,5 cm con doppio pannello FIBRANgyps **TECNO** per lato su struttura da 75 mm senza lana	Altezza 6 - 12 metri con EXAP	**EI 120** Certificato I.G. n° 385404/4154FR
FIBRANgyps **TECNO** **125/75 mw**	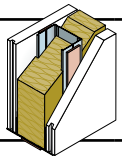	Parete di 12,5 cm con un pannello FIBRANgyps **TECNO** per lato su struttura da 75 mm con pannello lana di roccia 60 mm e densità 60 kg/m³	Altezza massima 4 metri	**EI 180** Certificato LAPI n° 48 C/10-87 FR
FIBRANgyps **TECNO** **175/75**	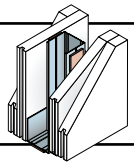	Parete di 17,5 cm con doppio pannello FIBRANgyps **TECNO** per lato su struttura da 75 mm senza lana	Altezza massima 5,2 metri con EXAP	**EI 240** Certificato I.G. n° 385404/4154FR

N.B.: Si ricorda che gli elementi non portanti devono essere dimensionati e verificati da progettista competente iscritto al proprio albo professionale come prescritto dal NTC 2018. La presente relazione non sostituisce in alcun caso tale verifica. Nella definizione della stratigrafia proposta per la parete non si è tenuto conto di effetti di sito e di fenomeni di instabilità locale, la cui valutazione è competenza specifica del progettista e potrebbe comportare modifiche alla configurazione finale.

FIBRAN*gyps* **TECNO** CERTIFICAZIONI ACUSTICHE
PARETI e CONTROPARETI

codice	disegno	descrizione	risultato acustico
FIBRAN*gyps* **TECNO** **125/75**	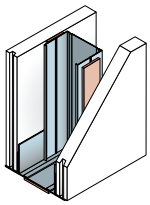	Parete di 12,5 cm Pannello FIBRAN*gyps* **TECNO** per lato su struttura da 75 mm senza pannello FIBRAN*geo*	**Rw 45 dB** Certificato ISTEDIL n° 0375
FIBRAN*gyps* **TECNO** **100/50 ldv**	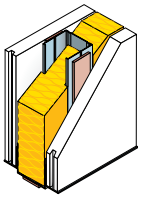	Parete di 10 cm Pannello FIBRAN*gyps* **TECNO** per lato su struttura da 50 mm, pannello in lana di vetro 50 mm	**Rw 52 dB** Certificato ZETALAB n° 206-2017-IAP
FIBRAN*gyps* **TECNO** **100/50 mw**	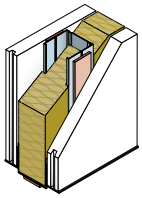	Parete di 10 cm Pannello FIBRAN*gyps* **TECNO** per lato su struttura da 50 mm, pannello FIBRAN*geo* **B-040**, spessore 40 mm	**Rw 54 dB** Certificato ECAM RICERT n° 15-4665-001
FIBRAN*gyps* **TECNO** **LW 75/50 mw**	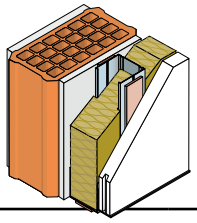	Controparete autoportante Pannello FIBRAN*gyps* **TECNO** su struttura da 50 mm, pannello FIBRAN*geo* **B-570**, spessore 40 mm su parete in forati da 8 cm intonacata	**Rw 57 dB** valutazione analitica
FIBRAN*gyps* **TECNO** **125/75 mw**	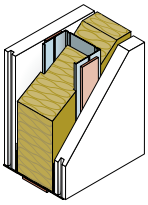	Parete di 12,5 cm Pannello FIBRAN*gyps* **TECNO** per lato su struttura da 75 mm, pannello FIBRAN*geo* **B-060**, spessore 60 mm	**Rw 57 dB** Certificato Istituto Giordano n° 256226
FIBRAN*gyps* **TECNO** **145/75 CTG mw**	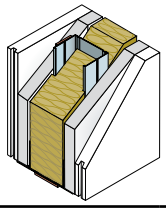	Parete di 14,5 cm Pannello FIBRAN*gyps* **TECNO** e lastra FIBRAN*gyps* **A 10** per lato su struttura da 75 mm, pannello FIBRAN*geo* **B-060**, spessore 60 mm	**Rw 57 dB** con scatole elettriche **Rw 58 dB** senza scatole elettriche Certificato Istituto Giordano n° 256225
FIBRAN*gyps* **TECNO** **197/50+75 CTG mw**	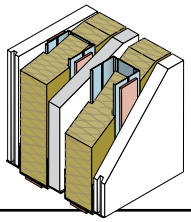	Parete di 19,7 cm Pannello FIBRAN*gyps* **TECNO** su doppia struttura da 50 e 75 mm, lastra FIBRAN*gyps* **A13** in mezzeria, pannelli FIBRAN*geo* **B-040**, spessore 60 mm e 40 mm e densità 40 kg/m^3	**Rw 65 dB** Certificato ECAM RICERT n° 15 4665-002
FIBRAN*gyps* **TECNO** **165/50P mw**	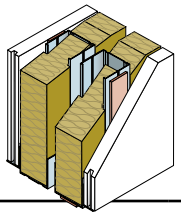	Parete di 16,5 cm Pannello FIBRAN*gyps* **TECNO** su doppia struttura da 50 mm con due pannelli lana di vetro 60 mm	**Rw 66 dB** Certificato ZETA LAB n° 207-2017-IAP

FIBRAN*gyps* **TECNO** CONTROSOFFITTI

Il sistema FIBRAN*gyps* **TECNO** consente anche la realizzazione di controsoffitti. Questi sono costruiti con i tradizionali sistemi di fissaggio e raggiungono una qualità estetica di finitura insuperabile. L'isolamento acustico può essere migliorato con un pannello isolante in lana minerale sopra le strutture metalliche.

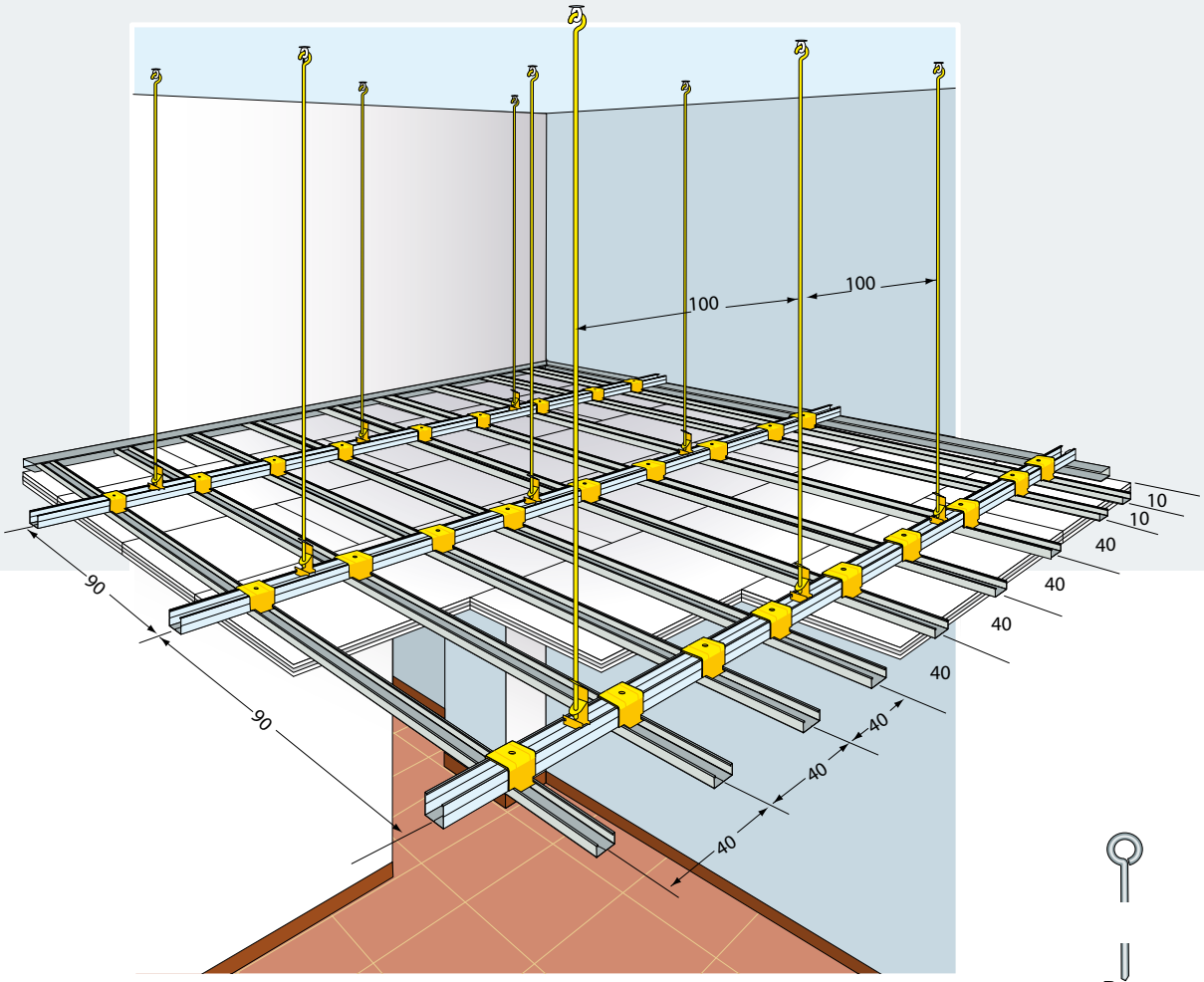

Profili e accessori dell'esempio qui riportato:
1) FIBRAN*profiles* Guida 2830
2) FIBRAN*profiles* Montante 4927
3) FIBRAN*gyps* gancio ortogonale per 4927
4) FIBRAN*gyps* gancio con molla

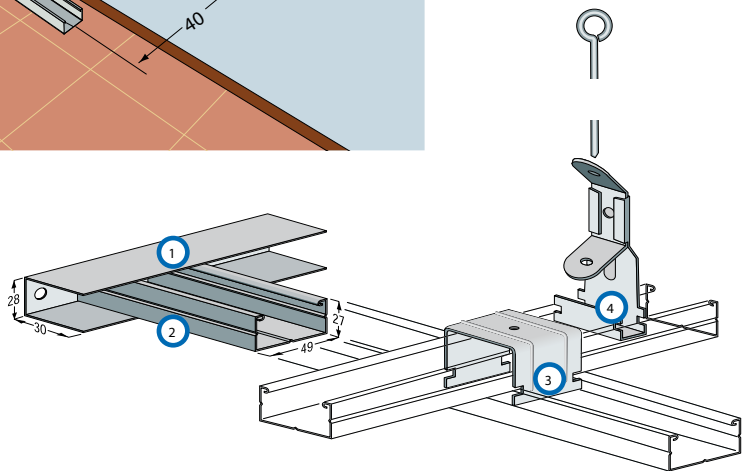

SKY PANEL

Per la realizzazione di controsoffitti FIBRAN propone anche i pannelli **SKYPANEL** in gesso alleggerito, 600 mm x 600 mm, fibrorinforzato, naturale al 100%, totalmente privo di leganti organici o chimici e quindi completamente atossico, REI 120.
L'utilizzo di **SKYPANEL** è raccomandato nelle strutture ospedaliere, scolastiche e nelle industrie alimentari. Disponibile in diverse finiture.

FIBRAN*gyps* **TECNO** CERTIFICAZIONI ANTINCENDIO CONTROSOFFITTI

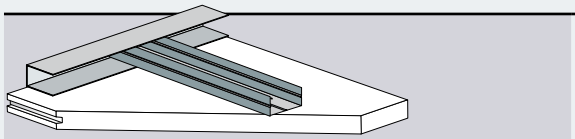	Controsoffitto a membrana FIBRAN*gyps* **TECNO** con pannello singolo su doppia orditura più botola di ispezione	**EI 45** Certificato LAPI n° 139/C/14-206 FR
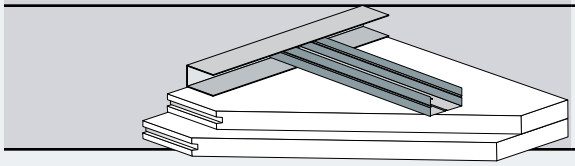	Controsoffitto a membrana FIBRAN*gyps* **TECNO** con doppio pannello su doppia orditura più botola di ispezione	**EI 120** Certificato Istituto Giordano n° 289319/3358 FR

FIBRAN*gyps* **TECNO EI 45**

Per ottenere la certificazione EI 45 si deve seguire lo schema riportato a pag. 12

FIBRAN*gyps* **TECNO EI 120**

Per la conformità con la certificazione EI 120 si deve installare il soffitto con un doppio strato di pannelli FIBRAN*gyps* **TECNO**. Per sostenere il maggior peso, la distanza tra le sospensioni dovrà essere ridotta da 100 cm a 70 cm, l'interasse della struttura primaria sarà di 80 cm, mentre quello della struttura secondaria rimarrà invariato a 40 cm.

INCIDENZA MATERIALI PER M² DI CONTROSOFFITTO FINITO*

		FIBRAN*gyps* **TECNO** STANDARD	FIBRAN*gyps* **TECNO** EI 45	FIBRAN*gyps* **TECNO** EI 120
pannello FIBRAN*gyps* **TECNO**	m²	1	1	2
FIBRAN*profiles* **GUIDA 2830** perimetrale	n°	1	1	1
FIBRAN*profiles* **MONTANTE 4927**	m	3,8	3,8	4
gancio con molla	n°	1	1	1,44
pendino	n°	1	1	1,44
gancio ortogonale	n°	2,8	2,8	3,36
collante FIBRAN*gyps* **FT3** per strato di pannello	kg	0,5	0,5	1
rasante FIBRAN*gyps* **FT3**	kg	0,6	2 **	0,6
viti autofilettanti 35 mm	n°	19	19	10
viti autofilettanti 70 mm	n°	-	-	20
viti autoperforanti Teks 13 mm	n°	5	5	5
tassello a percussione	n°	1,6	1,6	1,6
giunto di raccordo longitudinale	n°	0,76	0,76	0,8
nastro rete	m	1,1	1,1	1,1

** i quantitativi sono calcolati per una stanza di 5,00 x 5,00 m, i valori sono da ritenersi indicativi e senza considerare lo sfrido*

*** 2 kg per 2 mm di rasatura, come da rapporto di classificazione antincendio*

SCHEMA INTERASSI

		FIBRAN*gyps* **TECNO** STANDARD	FIBRAN*gyps* **TECNO** EI 45	FIBRAN*gyps* **TECNO** EI 120
distanza tra le sospensioni	cm	100	100	70
interasse struttura primaria	cm	100	90	80
interasse struttura secondaria	cm	40	40	40

FIBRAN*gyps* **TECNO** ACCESSORI

FIBRAN distribuisce una completa gamma di accessori speciali per partizioni a secco che comprende guide, montanti, paraspigoli e profili speciali, accessori metallici per il fissaggio, viti e tasselli, nastri e bande per giunti e spigoli.

profili per pareti

Guida **50**

PSFPAGU50ND30006
PSFPAGU50ND40006

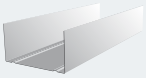

Guida **75**

PSFPAGU75ND30006
PSFPAGU75ND40006

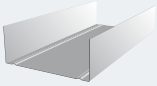

Guida **100**

PSFPAGU100ND30006
PSFPAGU100ND40006

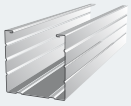

Montante **50**

PSFPAMC50ND30006
PSFPAMC50ND35006
PSFPAMC50ND40006

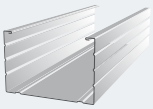

Montante **75**

PSFPAMC75ND30006
PSFPAMC75ND35006
PSFPAMC75ND40006

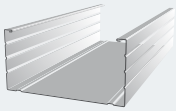

Montante **100**

PSFPAMC100ND30006
PSFPAMC100ND40006

profili per controsoffitti e contropareti

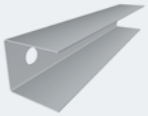

Guida **2830**

PSFCOGU2830GS30006
PSFCOGU2830GS40006

Guida **4918**

PSPCOGU2020GS30006

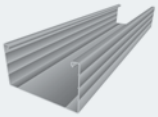

Montante **4927BA**

PSFCOPC4927BA30006
PSFCOPC4927BA40006

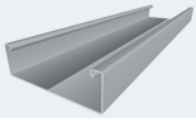

Montante **4918BA**

PSPCOPR4918BA30006

accessori specifici

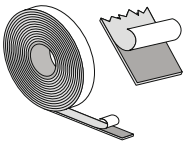

Nastro mono adesivo
spessore 2mm larghezza 40mm
lunghezza 20 m
ACSNPM40SC20

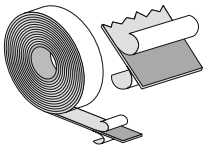

Nastro biadesivo 30 mm larghezza,
3,5 mm spessore e 20 m di lunghezza
ACSNPB30SC26N

Nastro biadesivo 50 mm larghezza,
3,5 mm spessore e 20 m di lunghezza
ACSNPB50SC20N

Nastro biadesivo 70 mm larghezza,
3,5mm spessore e 20 m di lunghezza
ACSNPB70SC14N

Nastro biadesivo 90 mm larghezza,
3,5mm spessore e 20 m di lunghezza
ACSNPB90SC10N

FIBRAN*profiles*
FT 1718

PSGFDSI1718CA3007F

paraspigolo forato
30x30x3000 mm

PSFFDSI30301800305

nastro a rete coprigiunto
adesivo

ACSNGA90SC24N

FIBRAN*gyps* **TECNO** COLLANTI E FINITURA

FIBRAN*gyps* **FT3**

collante e rasante in un unico prodotto

Collante - rasante per la posa in opera e la rasatura dei pannelli FIBRAN*gyps* **TECNO**. FIBRAN*gyps* **FT3** è stato studiato per facilitare il lavoro in cantiere unendo l'efficacia del collante e la lavorabilità dell'intonaco di finitura in un solo prodotto.

FIBRAN*gyps* **FT3H**

collante e rasante per pannelli idrorepellenti

Con le stesse caratteristiche del FIBRAN*gyps* **FT3**, il collante-rasante FIBRAN*gyps* **FT3H** hydro è utilizzato nel montaggio dei pannelli idrorepellenti. Il prodotto garantisce l'omogenea idrorepellenza su tutta la superficie della parete impedendo che l'umidità possa propagarsi attraverso fughe e giunti.

FIBRAN*tools*

Strumenti professionali di alta qualità per un' installazione facile e veloce.

TRASPORTO E STOCCAGGIO

Proteggere i bordi e gli angoli dei pannelli durante la movimentazione in cantiere. Il bancale è predisposto per la movimentazione con transpallet da ogni lato. Nella movimentazione su lato corto, come esposto in figura, fare molta attenzione a possibili ribaltamenti. Movimentare solo per tragitti brevi.

I pannelli devono essere sempre stoccati in orizzontale su bancale posto su una superficie piana. Lo stoccaggio deve avvenire al coperto in locali aerati.

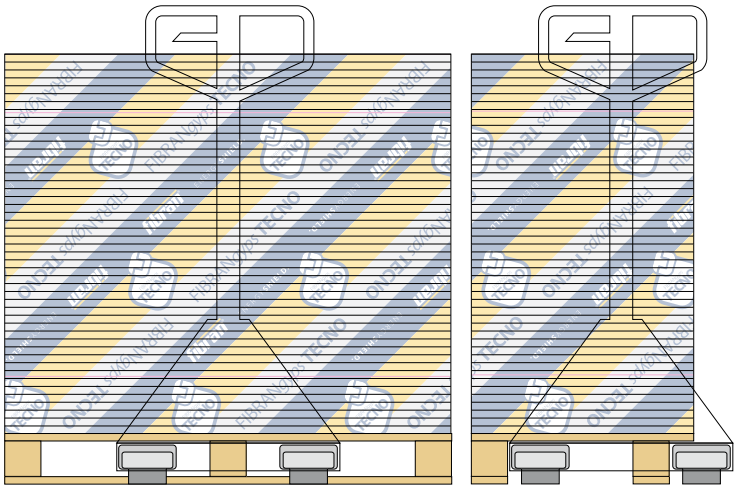

FIBRAN*gyps* **TECNO** ISTRUZIONI DI MONTAGGIO

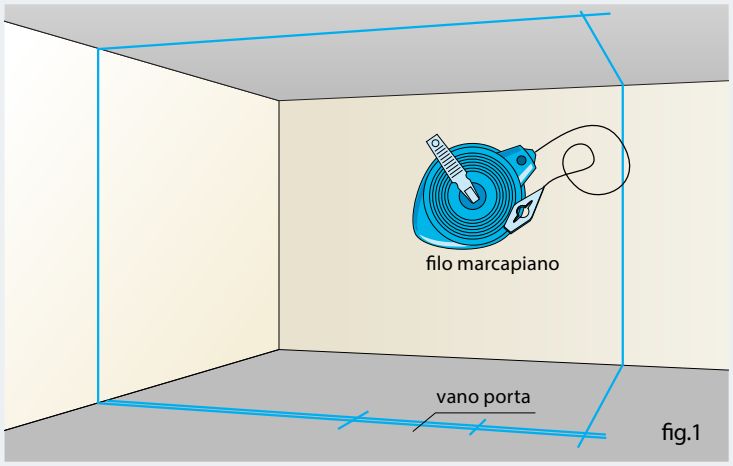

fig.1

Tracciamento delle pareti

La prima operazione da fare è quella di segnare, con un filo di battitura, il tracciato delle pareti a terra, indicando i vani porta, gli angoli a 90° e gli incroci a "T".

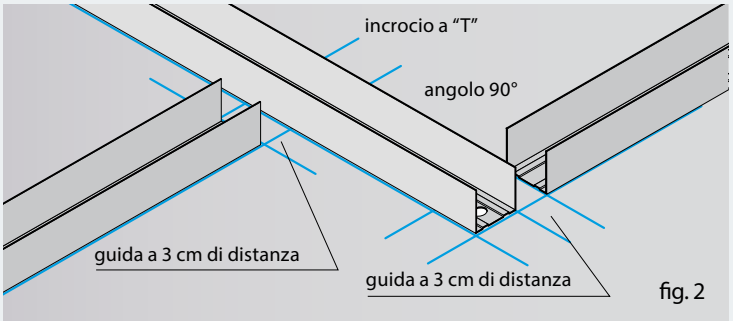

fig. 2

Preparazione della struttura orizzontale

Preparare le guide ad "U" incollando sul dorso delle stesse, la guarnizione biadesiva per attenuare le trasmissioni del rumore da calpestio. Fissare le guide a terra con i tasselli di nylon; per pareti dove é richiesta la certificazione di resistenza al fuoco é preferibile utilizzare tasselli in acciaio. Negli incroci a "T" e negli angoli, lasciare fra le guide uno spazio di circa 3 cm. Riportare a soffitto il tracciato eseguito a terra con l'ausilio del laser o del filo a piombo, quindi fissare le guide superiori.

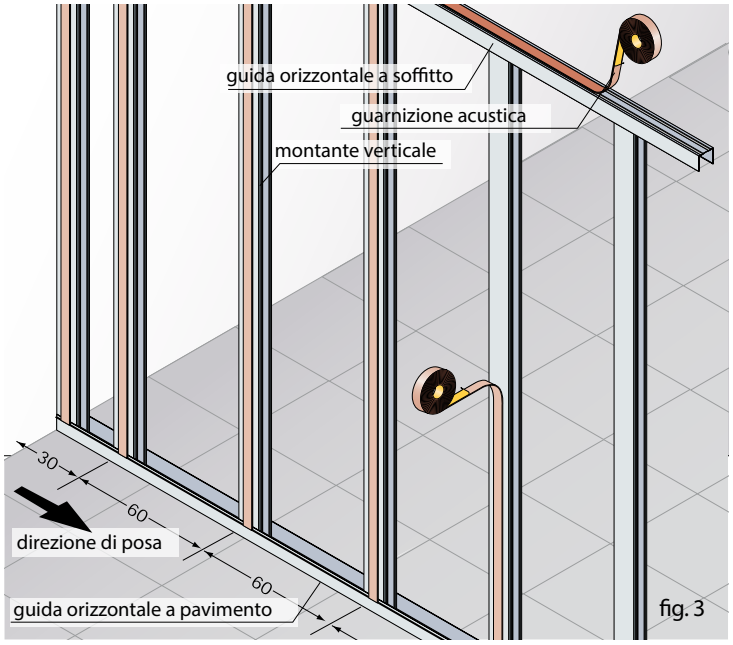

fig. 3

Preparazione della struttura verticale

Predisporre i montanti nella misura rilevata tra soffitto e pavimento accorciandola di circa 1 cm. Procedere all'applicazione delle guarnizioni mono adesive sulle ali dei montanti fino a 5/6 cm dalle due estremità. Tra i montanti di partenza fissati alle pareti esistenti e/o ai pilastri in cemento armato è consigliabile interporre una guarnizione in polietilene per attenuare eventuali trasmissioni acustiche laterali. Inserire il primo montante perfettamente a piombo a 30 cm dalla parete. Di seguito tutti gli altri ad interasse di 60 cm. Negli angoli bloccare perfettamente a piombo i montanti.

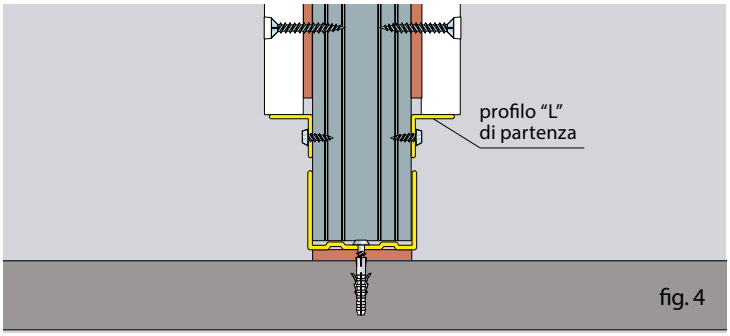

fig. 4

Profilo ad "L" di partenza

Terminato il montaggio della struttura, si passa al posizionamento del profilo ad "L" di partenza, molto utile per ottenere un allineamento orizzontale delle lastre ma soprattutto per permettere agli impiantisti di passare tubi corrugati al di sotto della quota di progetto. Battere un piano orizzontale con il battifilo ed avvitare il profilo FIBRAN*profiles* **FT 1718** ai montanti con le viti Teks a testa piatta. L'utilizzo di FIBRAN*profiles* **FT 1718** può essere evitato in caso di pavimento o massetto finito. In questo caso possiamo utilizzare degli spessori o dei cunei per ottenere il corretto allineamento orizzontale delle lastre (vedere fig.7 a pag 21)

FIBRAN*gyps* **TECNO** ISTRUZIONI DI MONTAGGIO

Vani porta (struttura)

Posizionare i montanti interni al vano porta perfettamente a piombo ed inserire di fianco a questi altri due montanti distanziati di 1 cm, sui quali dovranno essere successivamente avvitati i pannelli. Importante, non avvitare i pannelli sui montanti interni alla porta. Per rinforzare la struttura del vano porta si deve inserire all'interno dei montanti un listello di legno a tutta altezza, della sezione del profilo utilizzato. In alternativa scatolare i montanti l'uno dentro l'altro rendendoli solidali con dei rivetti (non utilizzare le viti per questa operazione). Per il voltino sopra porta utilizzare due spezzoni di montante di 20/30 cm da fissare lungo i profili interni del vano porta alla quota di progetto. Tagliare la guida orizzontale ad "U", inserirla sotto gli spezzoni e bloccarla con una punzonatrice. Per il successivo fissaggio del telaio porta è consigliabile l'utilizzo di un classico controtelaio in legno da muratura. Per portoncini blindati utilizzare profili scatolati in ferro di sezione adeguata.

Porte tagliafuoco

Si consiglia di attenersi alle indicazioni del produttore delle porte in relazione al tipo di telaio da installare. In ogni caso è opportuno rivestire tutto il vano porta con le lastre e sigillare bene con il collante.

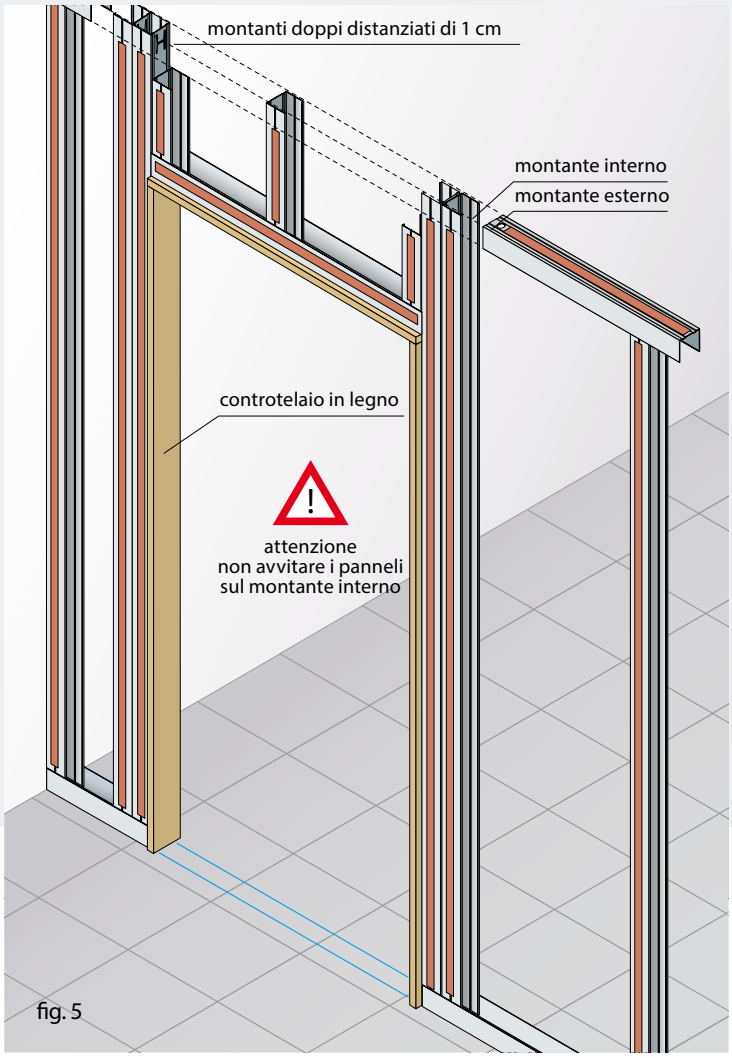

fig. 5

Vani porta (pannelli)

Per i vani porta proseguire il montaggio dei pannelli sotto la quota della traversa del vano porta e successivamente rifilare la parte eccedente con una sega lungo tutto il contorno della struttura.

fig. 6

Porte scorrevoli a scomparsa

Posizionare il telaio per le porte a scomparsa fissandolo sui montanti come indicato dalla scheda tecnica del produttore e bloccandolo alle guide inferiori e superiori. Applicare le guarnizioni monoadesive sul telaio come già fatto per i montanti. Per questa operazione fissare le lastre utilizzando viti di lunghezza non superiore a 30 mm in modo da evitare che queste vengano a contatto con la porta danneggiandola.

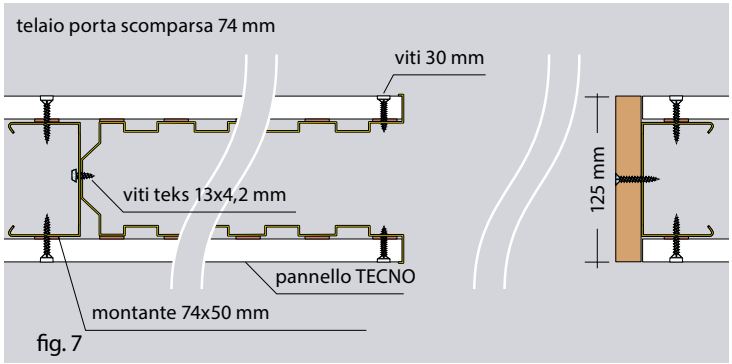

fig. 7

FIBRAN*gyps* **TECNO** ISTRUZIONI DI MONTAGGIO

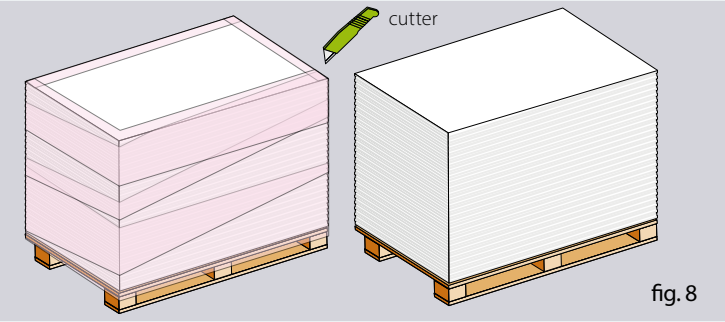

fig. 8

Preparazione dei pannelli

Liberare subito i pannelli dall'imballo di polietilene estensibile per permettere la giusta aerazione.

fig. 9

Preparazione del collante

In un recipiente con acqua pulita versare a spolvero il collante (**FT3** o **FT3H**) fino a totale copertura del livello dell'acqua. Attendere qualche minuto dopodiché mescolare bene con agitatore meccanico fino ad ottenere un impasto omogeneo e cremoso, non denso.

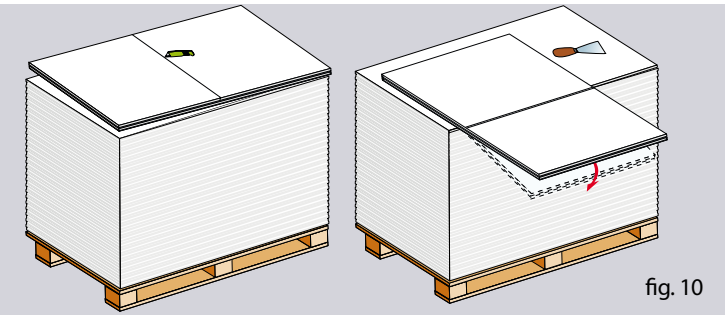
fig. 10

Taglio dei pannelli

Procedere al dimensionamento del pannello incidendolo due o più volte con un cutter ed applicando una leggera pressione verso il basso lungo la linea incisa.

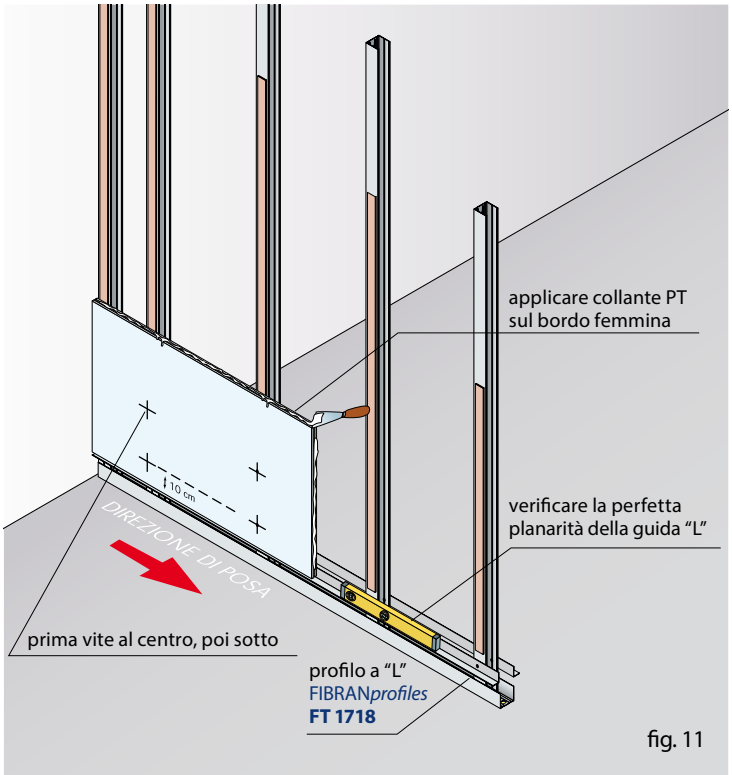

fig. 11

Posa della fila di partenza

Si consiglia di usare il pannello FIBRAN*gyps* **TECNO H** (versione idrorepellente) per la fila di partenza. Con una spatola, pulire leggermente i bordi delle lastre. Procedere all'asportazione dell'incastro maschio sul bordo longitudinale del pannello della prima fila, in modo da permettere il corretto appoggio sul profilo a "L" di partenza. Ripetere l'operazione su tutti i pannelli di partenza. Per far aderire il pannello alla parete esistente o tra i pannelli negli incroci a "T" procedere alla rimozione dell'incastro maschio sul lato corto del pannello. Per le partenze da pilastri o murature esistenti, accostare i pannelli lasciando uno spazio di circa 5 mm ed avvitare il pannello al montante posto a 10 cm dal muro. NON avvitare il pannello sul montante fissato al pilastro o alla parete esistente (vedi fig. 12 a pag. 19), stendere il collante sul lato corto dei pannelli con una spatola facendoli poi aderire i pannelli negli incroci a T o negli angoli. Bloccare il pannello alla struttura con una vite prima al centro dello stesso poi a 5 cm dal bordo inferiore e cosi di seguito.

FIBRAN*gyps* **TECNO** ISTRUZIONI DI MONTAGGIO

Posa delle file superiori

Per le file superiori ripartire con un mezzo pannello, in modo da avere sempre un andamento dei pannelli a giunti sfalsati (montaggio a "Cortina"). Stendere il collante nell'incastro femmina dei pannelli sia in orizzontale che in verticale e allo stesso tempo preparare tutte le altre lastre. Unire i pannelli incastrandoli bene in modo da causare la fuoriuscita del collante in eccesso dai giunti. Procedere al fissaggio sulla struttura avvitando sempre la prima vite al centro poi a 5 cm dal bordo inferiore e di seguito al pannello sottostante. Così facendo si otterrà sempre una superficie planare.

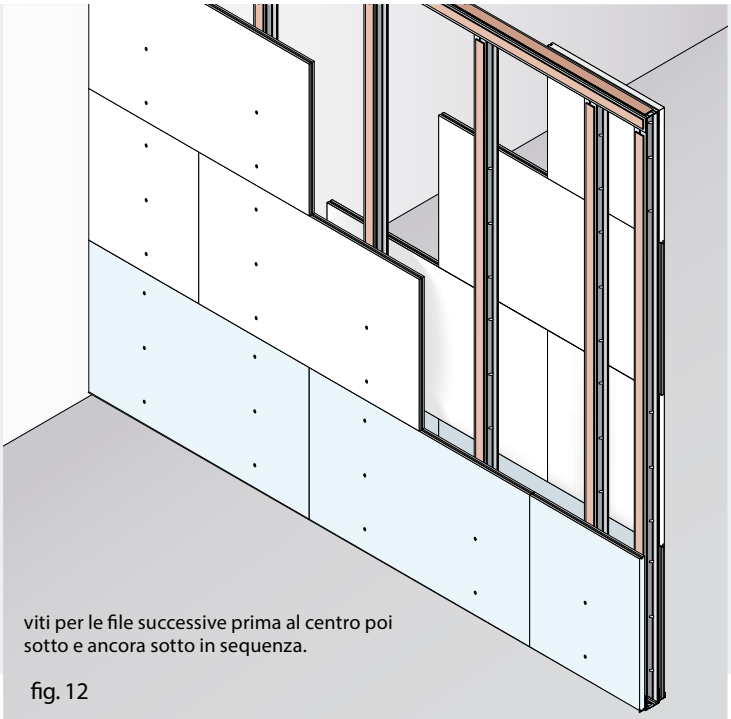

fig. 12

Chiusura a soffitto

Dimensionare i pannelli dell'ultima fila accorciandoli in altezza di circa 8 mm. Riempire il giunto con schiuma poliuretanica lungo tutta la parete. Togliere la schiuma in eccesso con un taglio leggermente inclinato verso l'interno, posare la rete per giunti, quindi rasare con collante **FT3**. In alternativa chiudere il giunto con silicone acrilico o silicone intumescente nel caso di pareti antincendio.

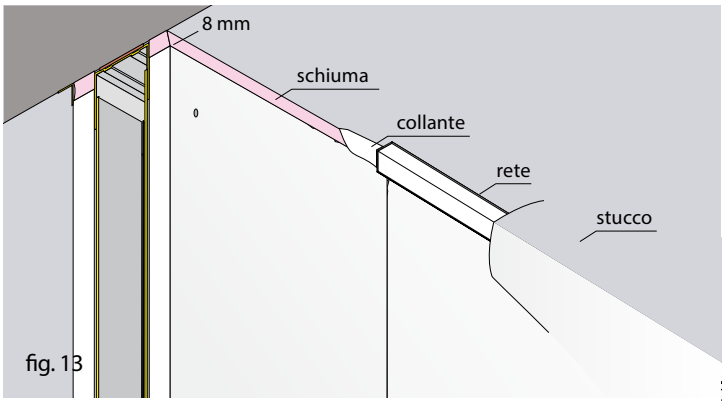

fig. 13

Stuccatura dei giunti

Dopo 40 - 60 minuti e comunque prima della completa essiccazione, asportare dai giunti il collante **FT3** in eccesso che si utilizzerà per la stuccatura dei giunti e della testa delle viti.

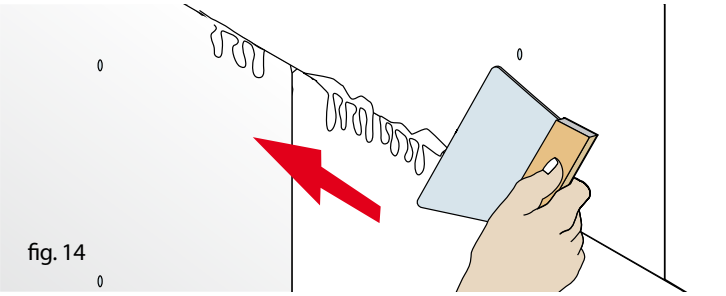

fig. 14

Stuccatura angoli interni

Negli angoli interni applicare la rete in fibra di vetro per giunti stendendola solo sul lato di giunzione dei pannelli. Dopo la rasatura applicare nell'angolo un filo di silicone acrilico.

Stuccatura spigoli

Per gli spigoli vivi utilizzare un paraspigolo metallico e la rete solo sul lato di giunzione fra i pannelli ed abbondante collante **FT3**. In alternativa usare il nastro paraspigolo in carta con bandelle in doppia lamiera zincata.

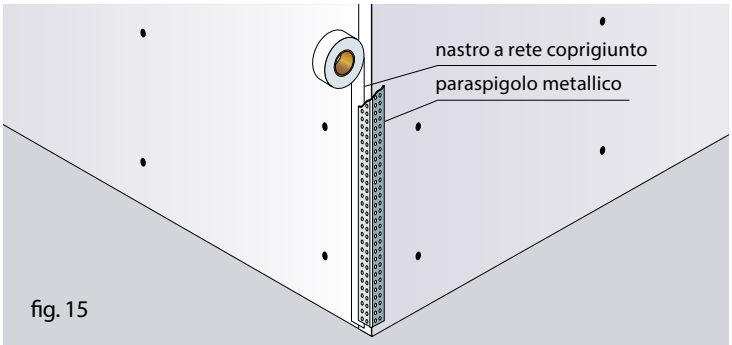

fig. 15

FIBRAN*gyps* **TECNO** ISTRUZIONI DI MONTAGGIO E FINITURA

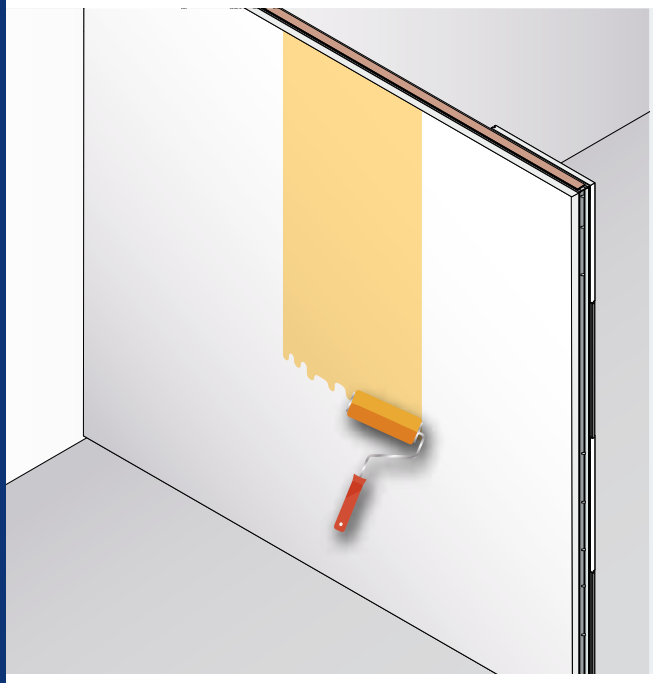

Rasatura

L'ultima operazione da fare è una leggera stuccatura a velo di tutta la superficie da effettuarsi in due fasi con rasante o **FT3**.

Tinteggiatura

Ultimata l'operazione di rasatura, passare la superficie con carta vetrata molto fine ed applicare una mano di isolante nel giusto rapporto di diluizione (vedi indicazioni del produttore), per mantenere le caratteristiche di traspirabilità dei pannelli tinteggiare con pitture a base calce o in alternativa a base silicati.

Posa di piastrelle

Utilizzare un collante ad alta adesione e basso scivolamento per sottofondi a base gesso (vedere indicazioni delle case produttrici di collanti per piastrelle). In alternativa è possibile utilizzare collanti a base cementizia previa applicazione di primer sulla superficie del pannello FIBRAN*gyps* **TECNO**.

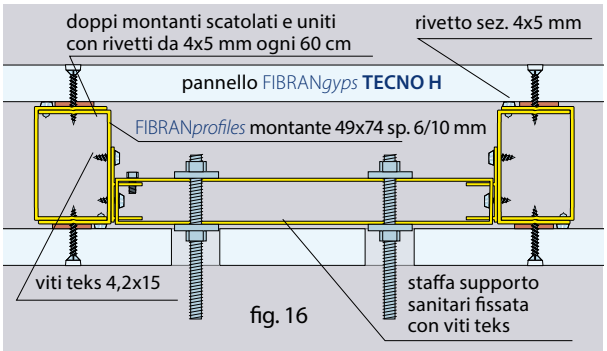

fig. 16

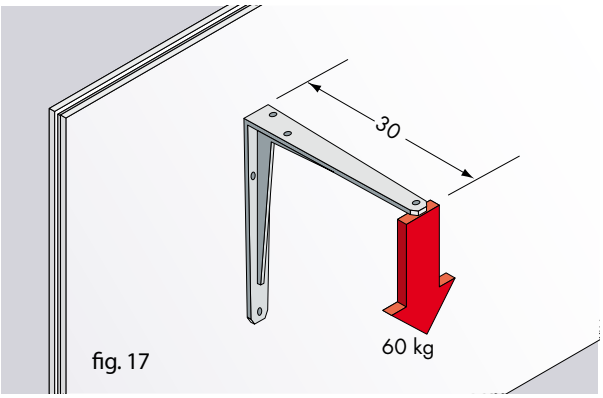

fig. 17

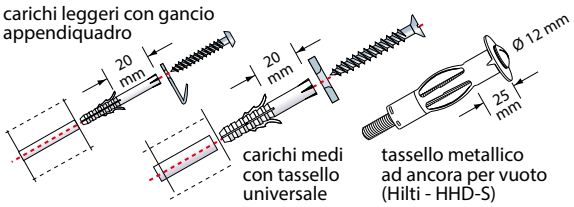

fig. 18

FISSAGGI E SOSPENSIONE DI CARICHI

Accessori per sanitari

In corrispondenza di bagni e cucine, dopo aver segnato gli assi dei sanitari, elettrodomestici, ecc, disporre gli appositi sostegni con i relativi attacchi idraulici. Per il supporto di lavabi o sanitari sospesi utilizzare gli appositi accessori per i carichi pesanti. Per i sanitari sospesi, rinforzare i montanti unendoli l'uno dentro l'altro rendendoli solidali con rivetti. Non utilizzare viti per questa operazione.

L'utilizzo di tasselli ad espansione della giusta tipologia e dimensione permette di fissare, sospendere ed agganciare ogni genere di arredo direttamente sui pannelli. Si possono utilizzare tutti i tasselli per muratura da mm 8/9/10/12 in plastica. Il carico di sicurezza a sforzo di taglio è di 60 kg mentre il carico a sforzo di trazione è di 30 kg. Per carichi maggiori si consigliano tasselli "ad ancora". In ogni caso si possono utilizzare ancoraggi specifici sia in plastica che in acciaio per pareti cave. Nel certificato di prova ISTEDIL n° 0375-2001, un peso di 60 kg è stato appoggiato sul margine esterno di una mensola a 30 cm dalla parete. La mensola è stata fissata tramite due tasselli SB 9/4, distanti 25 cm l'uno dall'altro.

FIBRAN*gyps* **TECNO** DETTAGLI COSTRUTTIVI

GIUNTI A 90°

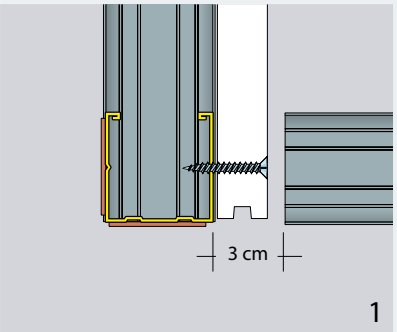

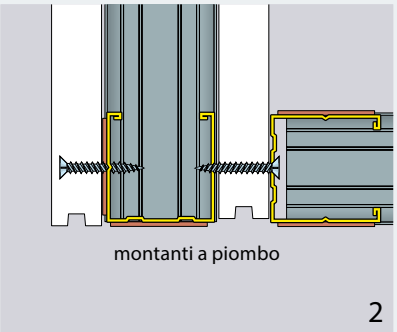

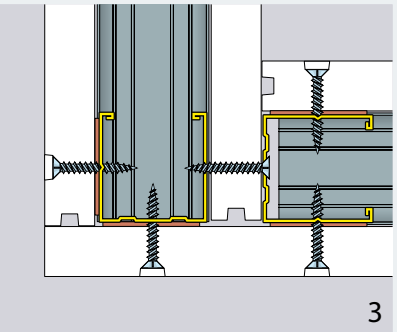

Nella preparazione degli incroci a 90° procedere come segue:
1 - Fissare il montante perfettamente a piombo alle estremità della guida a filo con la parete che forma l'angolo. Montare i pannelli sul lato interno (angolo interno) e completare la parete.
2 - Ultimato il montaggio dei pannelli, passare alla parete da collegare a 90° fissando il montante di partenza alla parete precedentemente realizzata unendo con le viti i due montanti.
3 - Proseguire con il montaggio dei pannelli della parete.

INCROCI A "T"

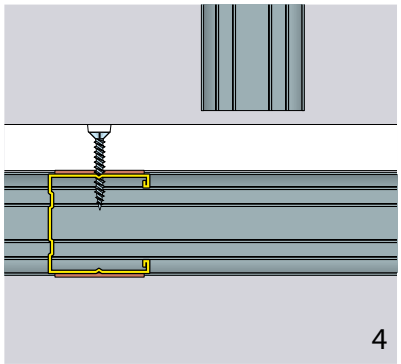

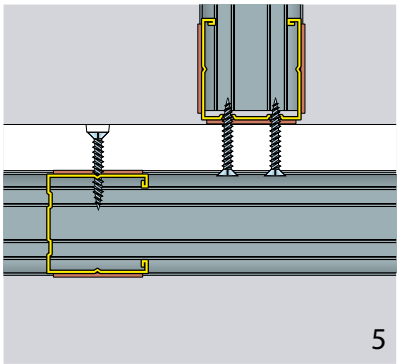

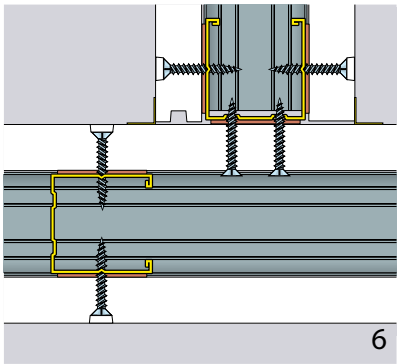

Nella preparazione degli incroci a "T" procedere come segue:
4 - Montare i pannelli dal lato adiacente la parete che forma l'angolo interno.
5 - Appoggiare il montante sui pannelli ed avvitarlo da dietro, sempre quando è possibile i montanti negli incroci vanno fissati avvitandoli dal gesso verso la lamiera e non il contrario.
6 - Proseguire con il montaggio dei pannelli della parete.

PARTENZE E COLLEGAMENTI

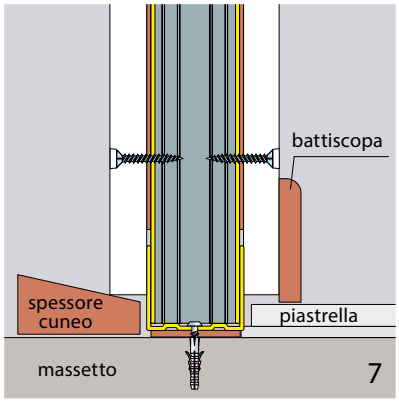

partenza
su massetto finito

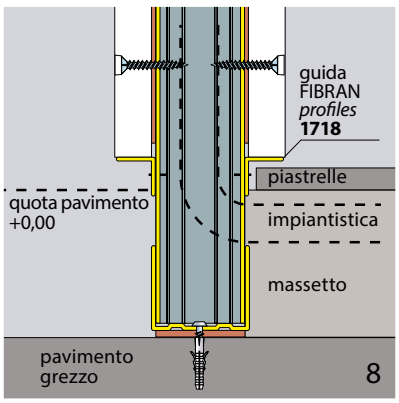

partenza
su solaio grezzo

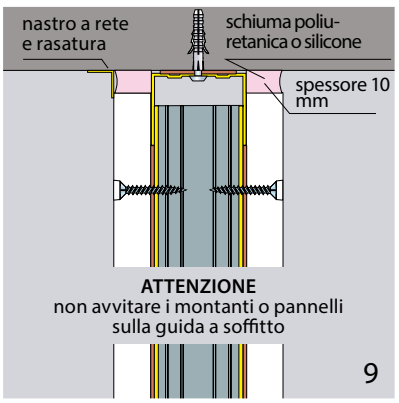

giunzione
al soffitto

FIBRAN*gyps* **TECNO** DETTAGLI COSTRUTTIVI

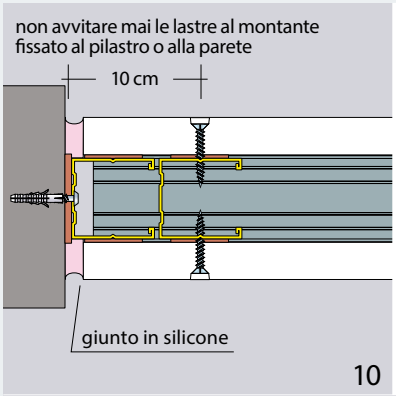

collegamento
su pilastri in c.a.

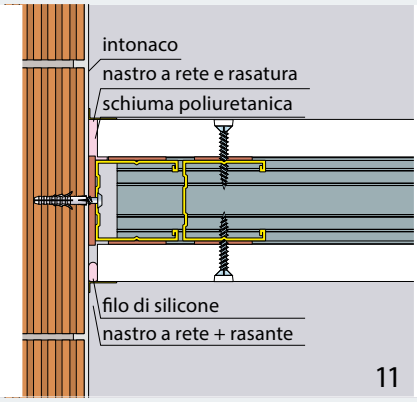

collegamento
su muratura esistente

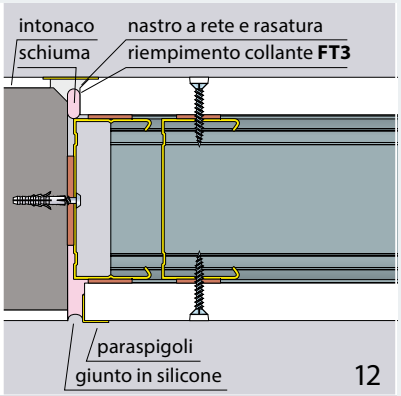

collegamento
su pilastri intonacati

GIUNTI DI FRAZIONAMENTO

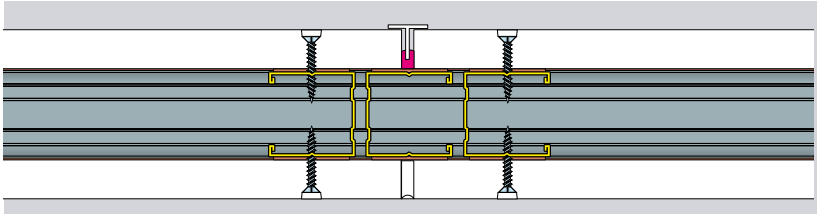

giunto semplice
per pareti spessore 10 cm

13

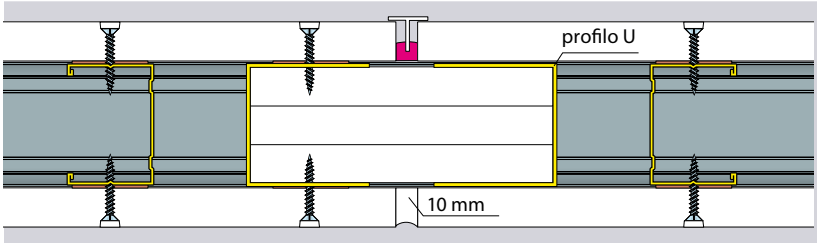

giunto per pareti EI 120
spessore 12,5 cm
con n° 3 pannelli
FIBRAN*gyps* **TECNO**

14

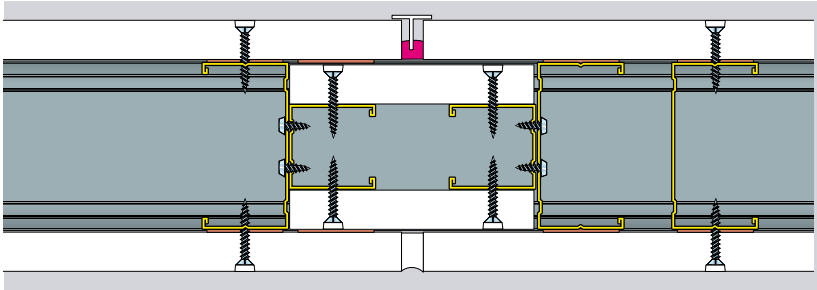

giunto per pareti EI 120
spessore 15 cm
con n° 2 pannelli
FIBRAN*gyps* **TECNO**

15

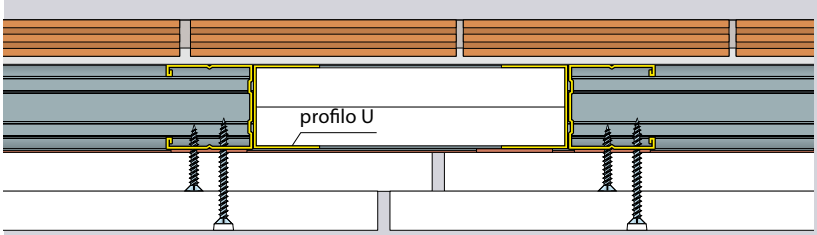

giunto per controparete EI 120
spessore 10 cm
con doppia fila di pannelli e
2 pannelli FIBRAN*gyps* **TECNO**
nel giunto

16

Per assecondare i movimenti strutturali dei fabbricati è opportuno realizzare dei giunti di frazionamento. Nella realizzazione di pareti con FIBRAN*gyps* **TECNO** è consigliabile predisporre i giunti di frazionamento in funzione delle altezze, oltre a distinguerli in semplici o con caratteristiche di resistenza al fuoco.

Per pareti di altezza fino a 4 m realizzare un giunto di frazionamento semplice ogni 12 m, mentre per pareti di altezze superiori il giunto deve essere realizzato ogni 9 m. Per i giunti si possono utilizzare profili in PVC o alluminio reperibili in commercio presso le rivendite edili specializzate.

notes

FIBRAN S.p.A. si riserva il diritto di modificare o cambiare i dati tecnici, le istruzioni e i consigli contenuti in questo documento senza preavviso. È responsabilità del Cliente verificare che queste informazioni siano adatte all'utilizzo specifico previsto. Per ulteriori informazioni tecniche consultare il sito www.fibran.it o l'Ufficio Tecnico.

FIBRAN S.p.A.

Sede
Via D. Fiasella, 5/11
16121 Genova - Italia
Tel. +39 010 25466911
Fax. +39 010 25466949

Stabilimento
Località Poggio Olivi
Roccastrada
58036 Grosseto - Italia

www.fibran.it
info@fibran.it

design by: FIBRAN S.A. - Novembre 2022