Parete FIBRAN **SW 100/50 mw**

Parete divisoria EI90/60/30 - Rw 51 dB - spessore 100 mm

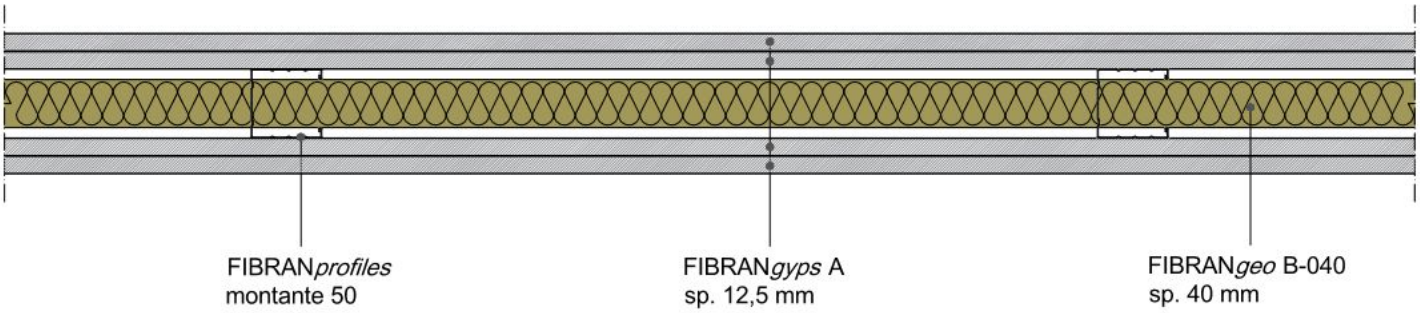

Rivestimento

Doppia lastra per lato in gesso rivestito **FIBRAN*gyps* A 13** di spessore 12,5 mm, marcata CE UNI EN 520 – tipo A, classificata A+ secondo la norma EN ISO 16000-09, classe di reazione al fuoco A2-s1, d0 secondo UNI EN 520, massa superficiale 9,0 kg/m^2, fattore di resistenza al vapore μ=10, conducibilità termica λ=0,21 W/mK e calore specifico c_p=1,03 kJ/kgK secondo UNI EN 10456.

Struttura metallica in lamiera d'acciaio zincato di spessore 0,6 mm marcata CE UNI EN 14195

Guide orizzontali **FIBRAN*profiles* GUIDA 50 Z140,** con ala da 40 mm, fissate meccanicamente a pavimento e a soffitto mediante tasselli ad interasse massimo di 500 mm.
Montanti verticali **FIBRAN*profiles* MONTANTE 50 Z140**, posti ad interasse massimo di 600 mm, asolati per consentire il passaggio degli impianti.

Pannello isolante in lana di roccia

FIBRAN*geo* B-040, pannello in lana di roccia biosolubile, posto in intercapedine con funzione di isolante acustico e termico, densità 40 kg/m^3, spessore 40 mm, con classe di reazione al fuoco A1 secondo UNI EN 13501-1, conducibilità termica dichiarata a 10°C λ_D=0,034 W/m K secondo UNI EN 12667 e UNI EN 12939, resistenza alla diffusione del vapore acqueo μ=1 secondo UNI EN 12086, calore specifico c_p=1,03 kJ/kg K secondo EN 10456.

Viti

Viti autofilettanti fosfatate **FIBRAN*gyps* SCREW** 3,5x25 e 35 mm con resistenza in nebbia salina non inferiore a 72 ore, poste ad interasse massimo di 400 mm per il primo strato di lastre e 200 mm per il secondo.

Nastri e stucchi

Nastro biadesivo in polietilene espanso a cellule chiuse FIBRAN*gyps* da applicare su tutto il perimetro della struttura metallica, ai fini di eliminare eventuali ponti acustici. Trattamento dei giunti tra lastre di gesso rivestito e della testa delle viti con stucco **FIBRAN*gyps* JF** marcato CE UNI EN 13963 e con nastro di rinforzo **FIBRAN*gyps*.**

Scheda di sistema

Parete FIBRAN **SW 100/50 mw**

Caratteristiche tecniche

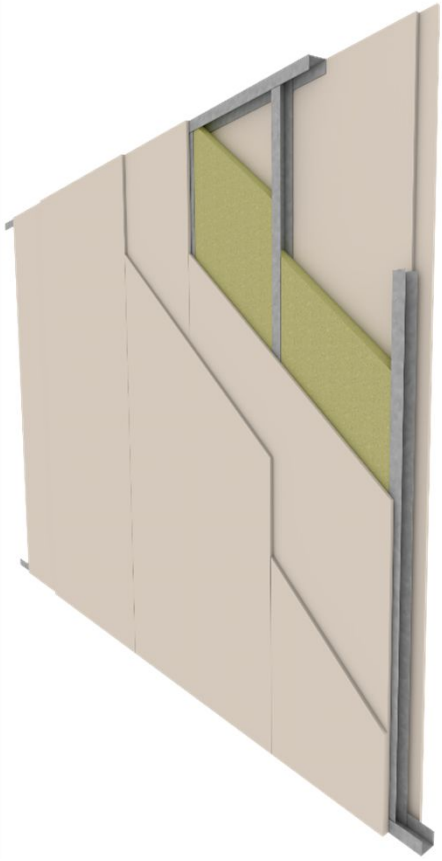

Antincendio

Resistenza al fuoco **EI 90 fino a 3 m** (rapporto di classificazione I.G.383585/4141FR secondo norma EN 1364-1) e EXAP n°386419.

- estensione **EI60 fino a 5 m**
- **EI 60** da 5m a 6m con l'aggiunta di una lastra FIBRANgyps A13 per lato
- **EI 30** da 6m a 12m

La struttura metallica va sempre calcolata per la specifica applicazione e altezza della parete ai sensi della NTC 2018.

Acustica

Rw = 51 dB – valutazioni da rapporto di prova I.G.218232

Termica

U = 0,548 W/m²K valore calcolato con software PAN.

Meccanica

Le orditure metalliche , **FIBRAN*profiles* GUIDA 50** da 50 mm, spessore 6/10 di mm e **FIBRAN*profiles* MONTANTE 50** da 50 mm spessore 6/10, sono a norma DIN e UNI EN 14195, e calcolate per un carico lineare di 100 kg/m ad altezza di 1,2 m da terra secondo NTC 2018, con un interasse massimo dei montanti di 600 mm.

Finitura

Secondo il livello di finitura richiesto, seguire le indicazioni della norma UNI 11424 (Q1,Q2,Q3,Q4).
Per un livello di finitura Q4, utilizzare lo stucco pronto in pasta FIBRANgyps JF READYMIX.

Sostenibilità

Le lastre FIBRAN*gyps* sono classificate **A+,** cioè la classe migliore secondo la norma EN ISO 16000-09, per quanto riguarda l'emissione di formaldeide, acetaldeide e altri componenti organici volatili.

Predimensionamento statico e sismico ai sensi della NTC 2018

Parametri tecnici di calcolo (NTC - D.M.17/01/2018)		**Verifiche**	
Altezza max di calcolo*	2,70 m	Limite di deformazione	1/250 H
Peso parete	37,00 kg/m²	Stato limite di esercizio (SLE)	9,40 mm < 10,80 mm
Azione del vento	20 kg/m²	Stato limite ultimo (SLU)	0,52< 1
Carico lineare accidentale*	100 kg/m	Tutti i componenti del sistema risultano verificati	
Azione sismica	ag= 0,350g		

**** Per altezze superiori e carichi accidentali differenti, contattare l'ufficio tecnico FIBRAN***

N.B.: Si ricorda che gli elementi non portanti devono essere dimensionati e verificati da progettista competente iscritto al proprio albo professionale come prescritto dal NTC 2018. La presente relazione non sostituisce in alcun caso tale verifica. Nella definizione della stratigrafia proposta per la parete non si è tenuto conto di effetti di sito e di fenomeni di instabilità locale, la cui valutazione è competenza specifica del progettista e potrebbe comportare modifiche alla configurazione finale.

La presente relazione è valida solo per pareti realizzate utilizzando i componenti del sistema a secco FIBRAN descritto alla pagina 1

FIBRAN S.p.A. via Fiasella 5/11 16121 GENOVA Italy - ph. +39 010 25466.1 fax +39 010 25466.949 - www.fibran.it – tech@fibran.it

Parete FIBRAN **SW 100/50 mw**

Dettagli costruttivi secondo norma UNI 11424

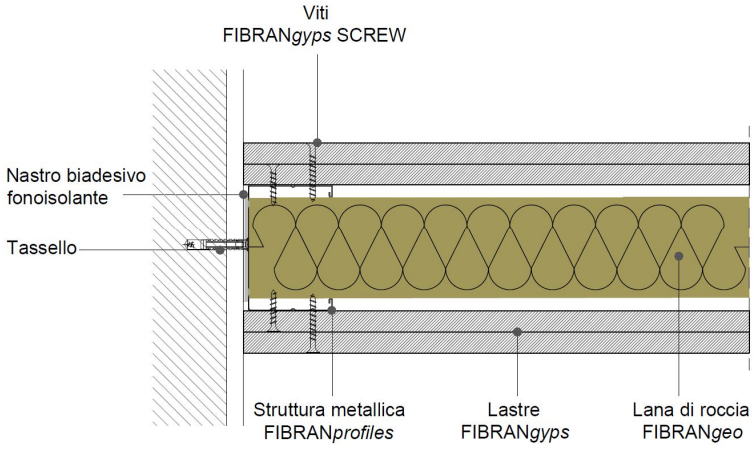

PART. 1 COLLEGAMENTO A PARETE

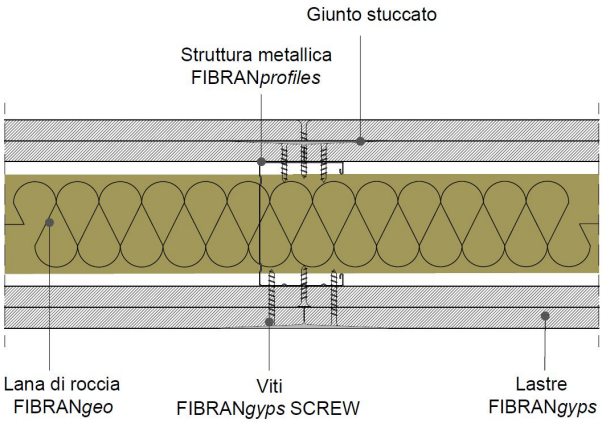

PART. 2 GIUNTO (SEZIONE ORIZZONTALE)

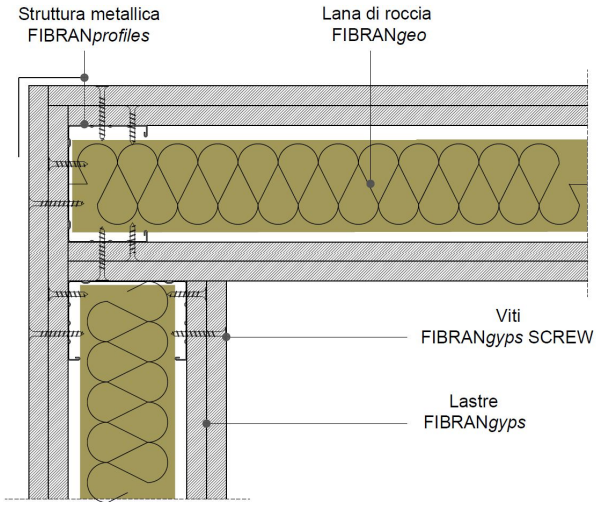

PART. 3 GIUNTO AD ANGOLO

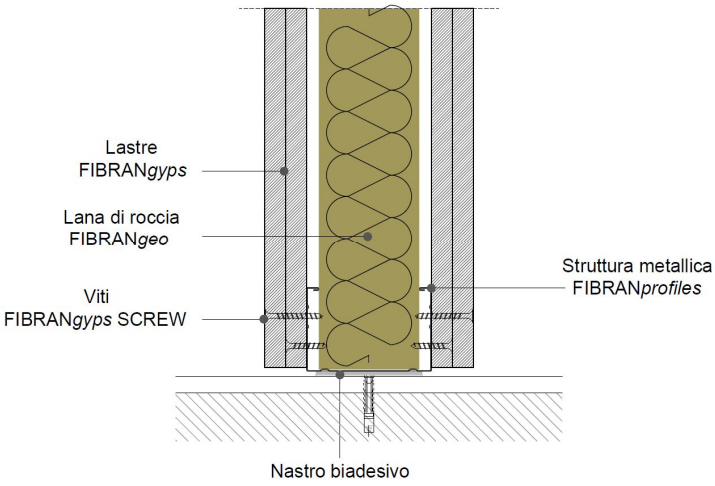

PART. 4 COLLEGAMENTO A PAVIMENTO

Scheda di sistema

Parete FIBRAN **SW 100/50 mw**

Dettagli costruttivi secondo norma UNI 11424

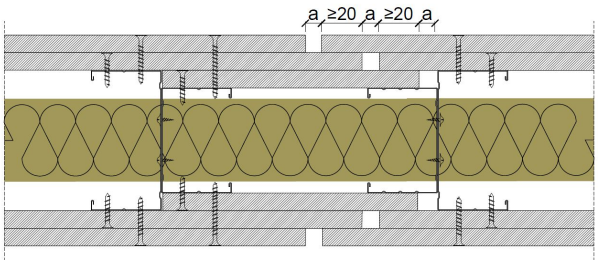

PART. 5 GIUNTO DI DILATAZIONE

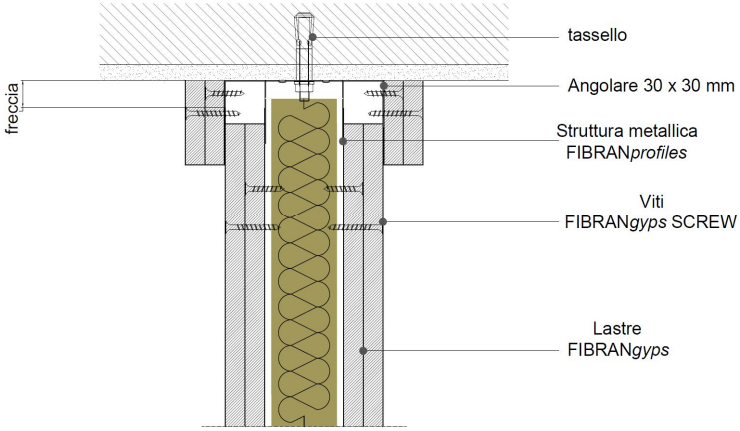

PART. 6 DESOLIDARIZZAZIONE SOLAIO - PARETE

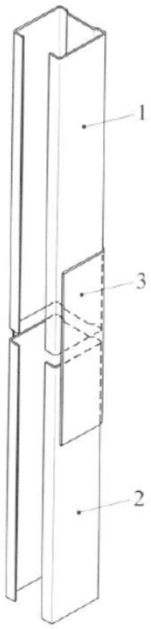

LEGENDA
1 - montante
2 - montante
3 - elemento di irrigidimento realizzato con guida della stessa larghezza del montante; lunghezza almeno 10 volte la larghezza

PART. 7 GIUNTO TRA PROFILI

Scheda di sistema

Parete FIBRAN **SW 100/50 mw**

Incidenze dei materiali per una parete di dimensioni L= 5 m e H=3m*

Quantitativi medi di materiali per m^2 di parete sfrido 5%					
		quantità/m^2		quantità/m^2	
		passo 600 mm		passo 400 mm	
Descrizione	UM				
Lastra FIBRAN*gyps* A 13	m^2	4,20	4,20	4,20	4,20
FIBRAN*profiles* MONTANTE 50	m	2,10	3,80	2,90	5,40
FIBRAN*profiles* GUIDA 50	m	0,70	0,70	0,70	0,70
FIBRAN*geo*	m^2	1,05	1,05	1,05	1,05
Stucco FIBRAN*gyps* JF	kg	0,70	0,70	0,70	0,70
Nastro in polietilene biadesivo FIBRAN	m	1,10	1,10	1,10	1,10
Nastro di armatura FIBRAN*gyps*	m	3,00	3,00	3,00	3,00
Viti FIBRAN*gyps* SCREW 25 mm passo 35 cm	U	14	14	23	23
Viti FIBRAN*gyps* SCREW 35 mm passo 20 cm	U	29	29	36	36
Viti Teks FIBRAN passo 50 cm	U	-	4	-	5,5
Tasselli a percussione FIBRAN	U	3	3	3	3
Rasatura FIBRAN*gyps* JF READYMIX	kg	In funzione della qualità di finitura richiesta			

*Poiché alcune incidenze dipendono dalla geometria, dalla progettazione e dalla posa della parete, è bene verificare l'esatto quantitativo. Le incidenze riportate in tabella si riferiscono al calcolo vuoto per pieno.

Scheda di sistema

FIBRAN S.p.A. si riserva il diritto di modificare o cambiare i dati tecnici, le istruzioni e i consigli contenuti in questo documento senza preavviso. E' responsabilità del Cliente verificare che le informazioni tecniche siano adatte all'utilizzo specifico previsto. Per ulteriori informazioni tecniche consultare il sito www.fibran.it o l'Ufficio Tecnico.
12/04/2023 rev 3